電源コンセント形状

底板許容最大積載質量(kg)	
底板1枚当たり	100

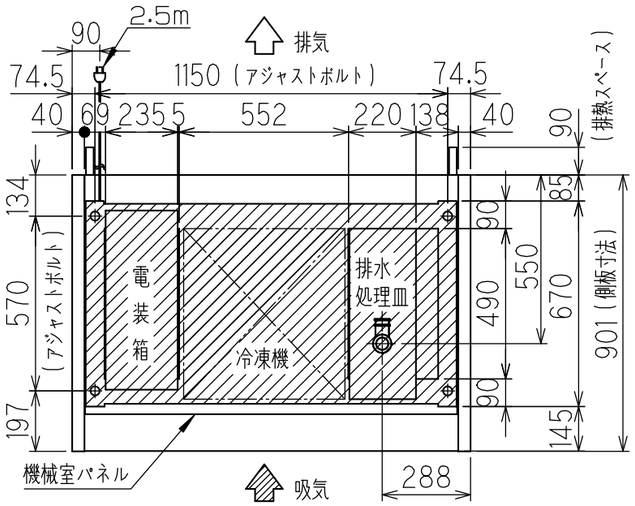

▨ の部分は、配管の立ち上げはできません。

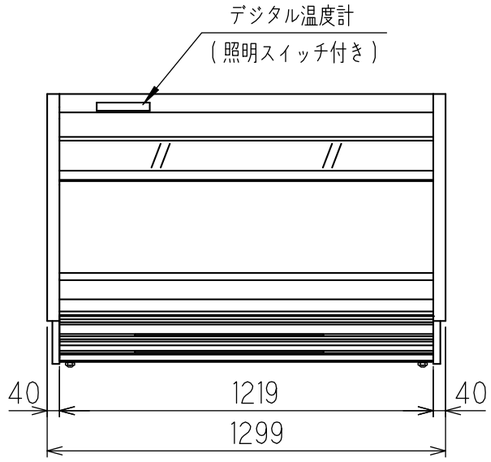

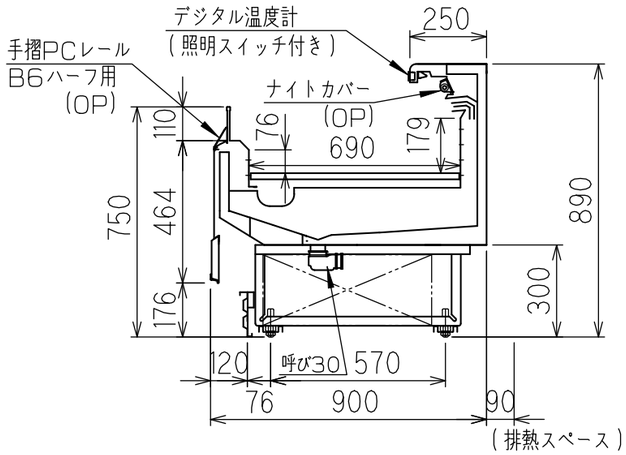

使用温度帯(℃)			-2 ~ +20
商品区分			精肉、鮮魚、日配、惣菜、弁当
外形寸法（幅X奥行X高さ）			1299X900X890
内形寸法（幅X奥行X高さ）			1219X690X179
有効内容積(L)			107
棚（奥行X段数）			---
陳列面積(m²)			0.85
製品質量(kg)			180
材質	外装		樹脂焼付塗装鋼板、樹脂成形品、ガラス
	内装		樹脂焼付塗装鋼板、カラー鋼板
	断熱材		硬質ポリウレタン(HFO)
冷却装置	圧縮機		全密閉型 DCインバータースクロール
			公称出力:750W
	冷却器		フィンチューブ冷気強制循環式
	冷媒制御		電子膨張弁
	凝縮器		フィンチューブ強制空冷式
	冷媒		R448A
	温度制御		マイコン制御 デジタル温度表示
	霜取方式		マイコン制御 ヒーターデフロスト
電源	電源		三相 200V
	適用コンセント形式		接地形 3極 20A 250V
	適用ブレーカー容量		20A
電気特性	周波数	Hz	50 / 60
	消費電力 冷却時	W	330
	消費電力 霜取時	W	786
	電流 冷却時	A	1.18
	電流 霜取時	A	3.81
	最大電流	A	3.81
	運転時力率	-	0.81
照明	LED照明		40W
	消費電力	W	15
	電流	A	0.08
放熱量		W	706
トップランナー制度区分			---
冷却内容積		L	---
年間消費電力量		kWh/年	--- （ナイトカバー付:----）
その他			---
付属品			排水蒸発装置

※1 外気条件 温度 27℃ 湿度 70% 周囲風速 0.2 m/s以下
上記の設置条件を超える場合は、排水処理が必要となります。
※2 蒸発装置内の蒸発体は消耗品となります。
使用状況にもよりますが、目安として約2年で交換してください。
※3 年間消費電力量は、JIS B8631-2(2011年版)で決められた
測定方法において得られた値を表示しております。
消費電力量は、付加機能（オプション）のない標準品で測定しています。
付加機能（オプション）を追加した製品は、消費電力量が変わる場合があります。
※4 仕様及び外観については改良のため予告なく変更する事があります。

model name	CLIENT	No.	DATE	SCALE
AFC-41ROBTXS		TS3-50169-0	2022/01/20	S=1/20