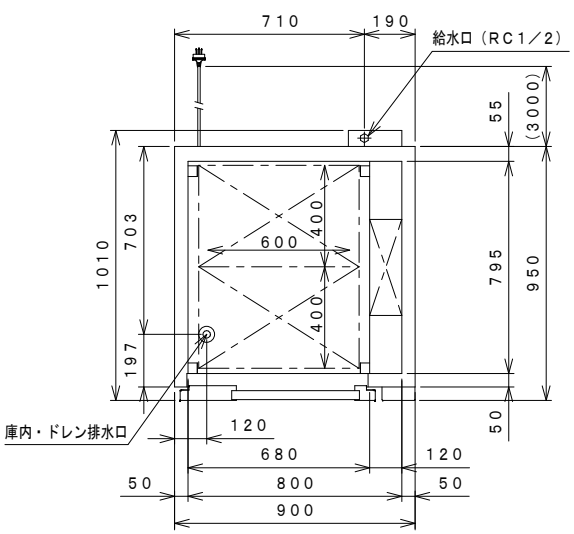

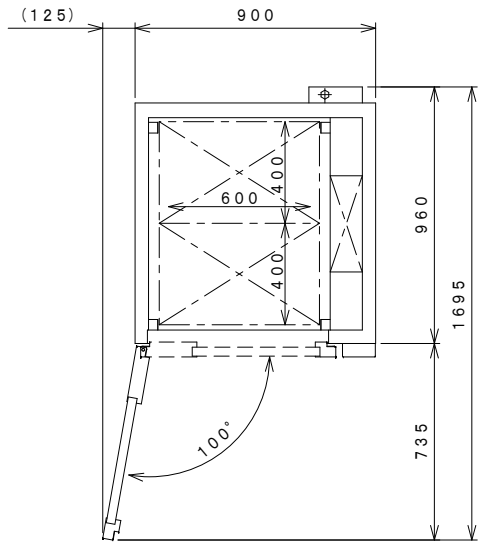

設置スペース図

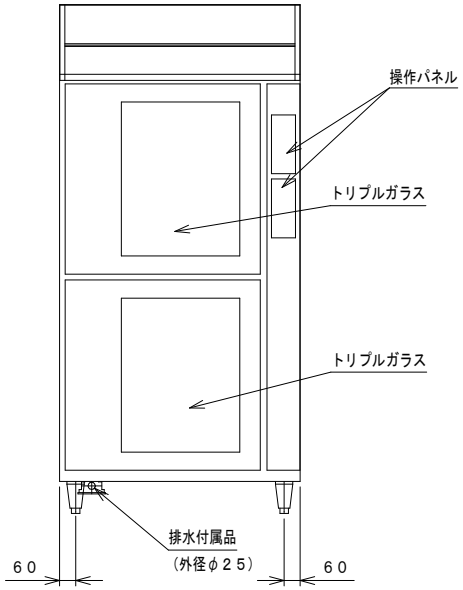

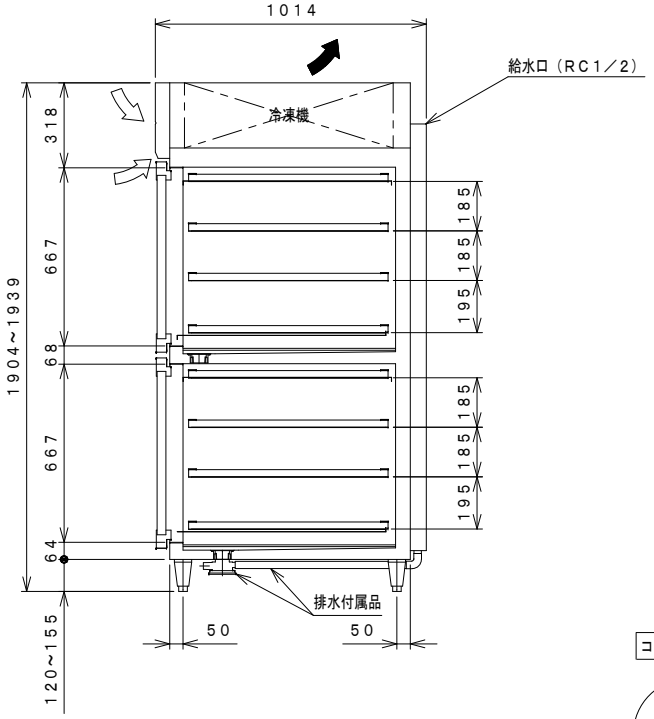

コンセント形状

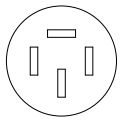

⇨ 吸込
➡ 吹出

品名		ドゥコンディショナー（2室独立式）
機種名		BDX－236ST－WB
寸法	外形 (mm)（幅X奥行X高さ）	900×950（1014）×1904
	内形 (mm)（幅X奥行X高さ）	上室　680×800×667 下室　680×800×667
有効内容積 (L)		上室　362　下室　362
収容能力		2斤食型　3段　2室×25個＝50個
製品質量 (kg)		210
材質	外装	正面・側面　ステンレス鋼板 天・背面・底面　亜鉛鉄板 機械室パネル　ステンレス鋼板　クリアコーティング
	内装	ステンレス鋼板
	扉	外面　ステンレス鋼板　クリアコーティング 裏面　ステンレス鋼板 熱線反射フィルム付きトリプルガラス　マグネット式パッキン
	断熱材	硬質発泡ポリウレタン
温度・湿度性能（無負荷／周囲温度30℃／水温20℃）		温度　－15～40℃ 湿度　60～90%
冷却装置	圧縮機公称出力	220W×2
	冷媒制御方法	キャピラリーチューブ
	凝縮器	フィンチューブ強制空冷式
	冷却器	フィンチューブ冷気強制循環式
	冷媒	R134a
	温度制御	マイコン制御　デジタル温度表示
加熱装置	加熱器	加熱ヒーター　200V　400W×2 加湿ヒーター　200V　190W×2
	温度制御	マイコン制御　デジタル温度表示
加湿装置	加湿器	スプレー式
	温度制御	マイコン制御　デジタル湿度表示
	給水口	Rc1／2
電源	適用ブレーカー容量	三相200V　15A　50／60Hz
	適用コンセント形式	接地形　3極　20A　250V
	許容電圧範囲（V）	180～220
電気特性	冷却時（50／60Hz）	運転電流（A）　1．3／1．3
		消費電力（W）　386／386
		力　率（%）　84／84
	加熱時（50／60Hz）	運転電流（A）　4．2／4．2
		消費電力（W）　1198／1198
使用周囲温度（℃）		5～35
放熱量（W）		330W／330W
脚・調節範囲		脚120～155mmアジャスト式樹脂製
付属品		排水配管キット一式、給水ストレーナー、減圧弁、逆止弁
その他		凝縮器フィルター、トレイ受具10組、庫内照明LED付

仕様・外観につきましては改良の為予告なく変更することがあります。
※六取天板（380×530×40）フランス天板（400×600×25）はオプション部品です。
※給水圧力は0．2～0．75Mpaでご使用ください。
※標準仕様はフランス天板仕様。（六取天板仕様は別途部品手配必要）
※加湿器用ヒーターの空炊き防止のため必ず給水を接続してください。
※本製品はパン生地の解凍・発酵専用ですので他の用途にはご使用いただけません。
※周囲環境温度・湿度・給水温度等により温度・湿度が設定値通りに維持できないことがあります。
（特に寒冷地など）

殿		整理No．
日付　2021．10．11	1／20	図面番号