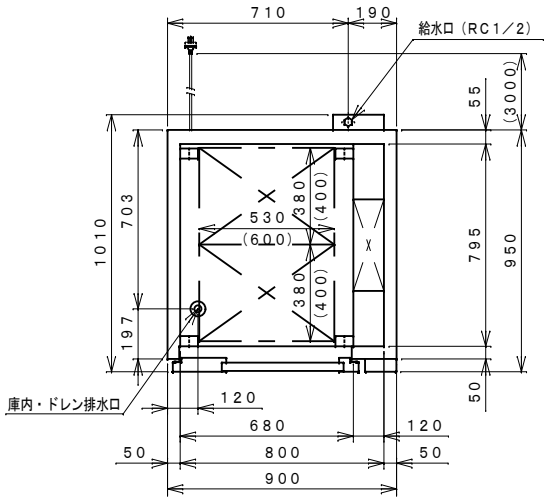

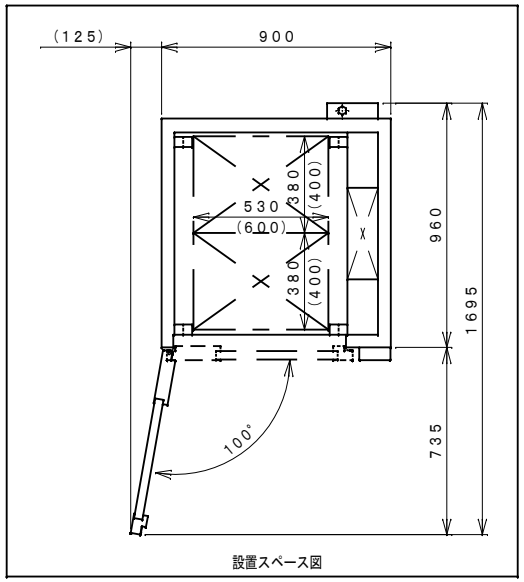

設置スペース図

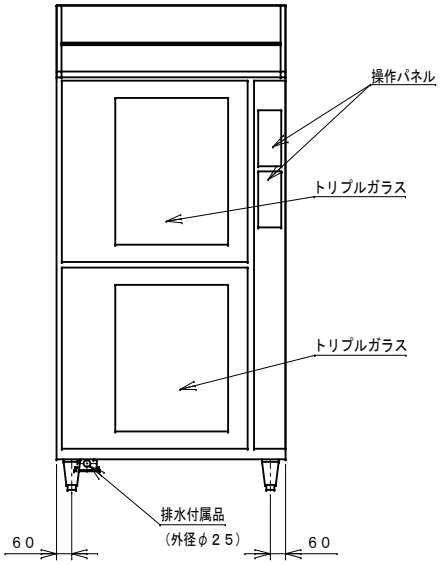

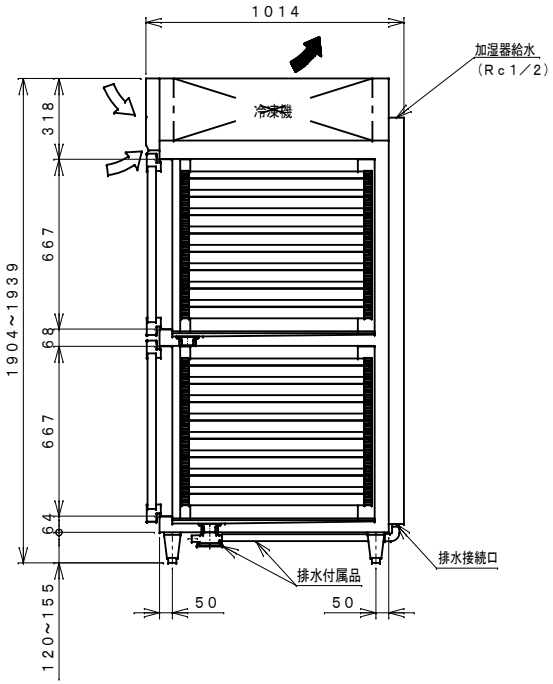

コンセント形状

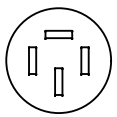

品名			ドゥコンディショナー（2室独立式）
機種名			BDX－236STX
寸法	外形（mm）（幅X奥行X高さ）		900×950（1014）×1904
	内形（mm）（幅X奥行X高さ）		上室　680×800×667 下室　680×800×667
有効内容積（L）			上室　362　下室　362
収容能力			六取天板（フランス天板）72mmピッチ9段　18枚差し×2室
製品質量（kg）			210
材質	外装		正面・側面　ステンレス鋼板 天・背面・底面　亜鉛鉄板 機械室パネル　ステンレス鋼板　クリアコーティング
	内装		ステンレス鋼板
	扉		外面　ステンレス鋼板　クリアコーティング 裏面　ステンレス鋼板 熱線反射フィルム付きトリプルガラス　マグネット式パッキン
	断熱材		硬質発泡ポリウレタン
温度・湿度性能（無負荷／周囲温度30℃／水温20℃）			温度　－15～40℃ 湿度　60～90%
冷却装置	圧縮機公称出力		220W×2
	冷媒制御方法		キャピラリーチューブ
	凝縮器		マイクロチャンネル強制空冷式
	冷却器		フィンチューブ冷気強制循環式
	冷媒		R1234yf
	温度制御		マイコン制御　デジタル温度表示
加熱装置	加熱器		加熱ヒーター　200V　400W×2 加湿ヒーター　200V　190W×2
	温度制御		マイコン制御　デジタル温度表示
加湿装置	加湿器		スプレー式
	温度制御		マイコン制御　デジタル湿度表示
	給水口		本体(Rc1／2)　給水付属品(G1／2)
電源	適用ブレーカー容量		三相200V　15A　50／60Hz
	適用コンセント形式		接地形　3極　20A　250V
	許容電圧範囲（V）		180～220
電気特性	冷却時（50／60Hz）	運転電流（A）	1.4／1.4
		消費電力（W）	387／387
		力　率（%）	79.4／79.4
	加熱時（50／60Hz）	運転電流（A）	4.2／4.2
		消費電力（W）	1198／1198
使用周囲温度（℃）			5～35
放熱量（W）			330／330
脚・調節範囲			脚120～155mmアジャスト式樹脂製
付属品			逆止弁、減圧弁(ストレーナー付)、排水配管キットー式
その他			凝縮器フィルター、トレイ受具18組、庫内照明LED付

仕様・外観につきましては改良の為予告なく変更することがあります。
※六取天板（380×530×40）
　フランス天板（400×600×25）は付属品ではございません。（別途手配必要）
　上記の寸法を大きく超える天板は、ご使用いただけない場合がございます。予め弊社までご確認ください。
※給水圧力は0．2～0．75Mpaでご使用ください。
※標準仕様は六取天板仕様ですが現地にてフランス天板仕様に変更可能です。
※加湿器用ヒーターの空炊き防止のため必ず給水を接続してください。
※本製品はパン生地の解凍・発酵専用ですので他の用途にはご使用いただけません。
※周囲環境温度・湿度・給水温度等により温度・湿度が設定値通りに維持できないことがあります。
（特に寒冷地など）
※棚網はオプションです。

⇨ 吸込
➡ 吹出

殿		整理No.
日付　2025．11．27	1／20	図面番号