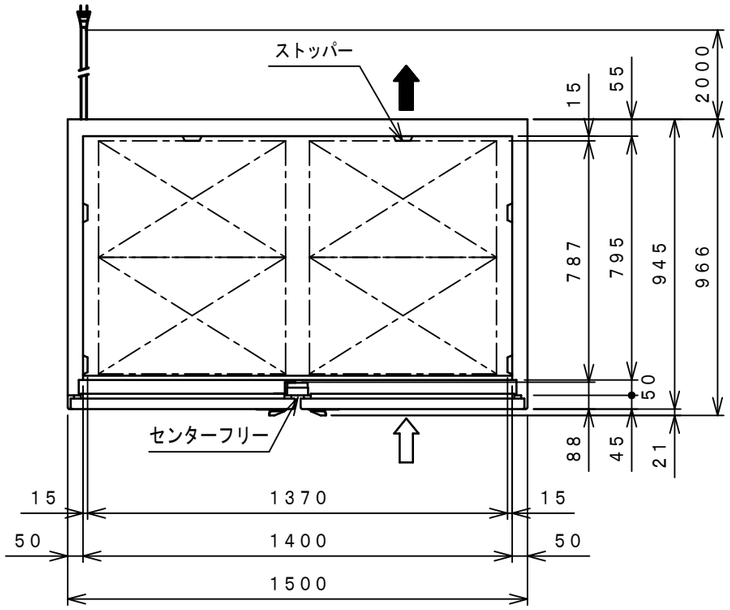

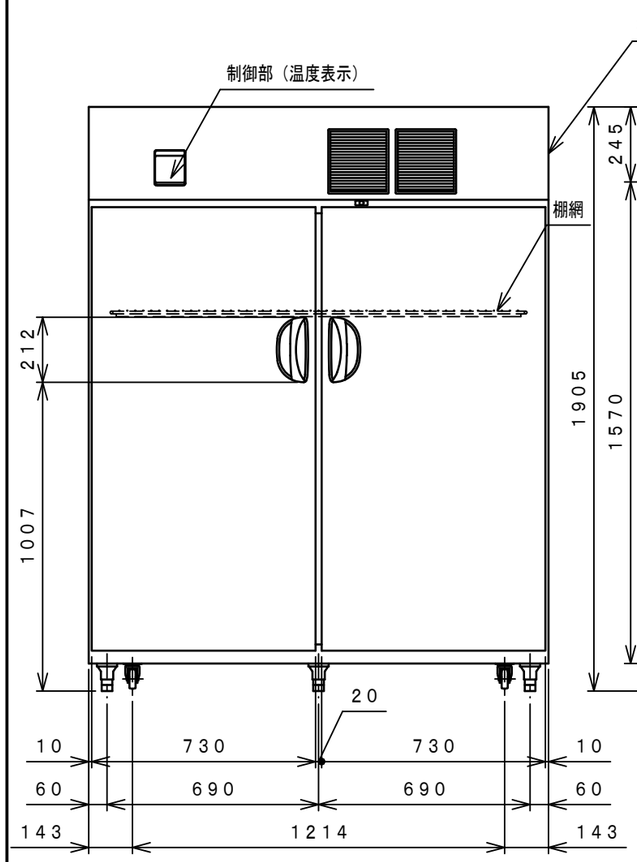

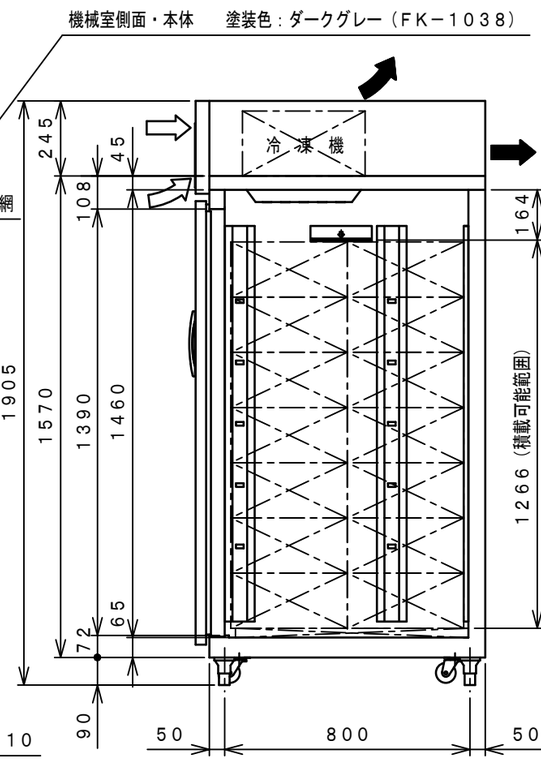

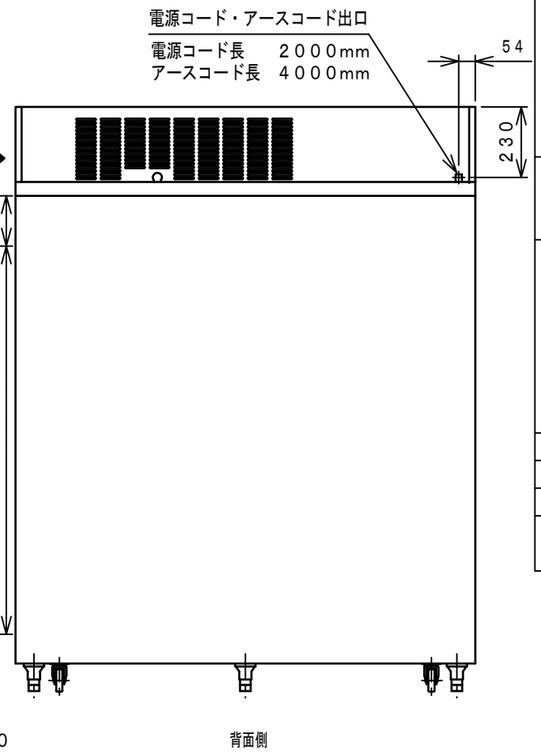

品名			多目的保冷庫
機種名			EAW－028RE
寸法	外形　(mm)（幅X奥行X高さ）		1500×945（966）×1905
	内形　(mm)（幅X奥行X高さ）		1400×795×1460
有効内容積　(L)			1697
製品質量　(kg)			160
材質	外装		正面　ステンレス鋼板 側面　合金化亜鉛鉄板アクリル樹脂焼付塗装 （機械室側面・本体　FK－1038　ダークグレー） 天・背面・底面　ガルバリウム鋼板
	内装		樹脂鋼板（光触媒塗布）
	扉（51mm厚）		外面　ステンレス鋼板 裏面　樹脂鋼板　マグネット式2枚
	断熱材		硬質発泡ポリウレタン
	底スノコ		ポリスチレン
冷却性能（無負荷、周囲温度30℃）			2～15℃（米）　0～15℃（野菜） 周囲温度が設定温度よりも低い場合は庫内温度が設定温度に達しない場合があります。
冷却装置	圧縮機公称出力		200W
	冷媒制御方法		キャピラリチューブ
	凝縮器		ワイヤチューブ強制空冷式
	冷却器		フィンチューブ冷気強制循環式
	冷媒		R－134a
	温度制御		マイコン制御　デジタル温度表示
	霜取方式		マイコン制御　オフサイクルデフロスト
電源	適用ブレーカー容量		単相100V　15A　50／60Hz
	適用コンセント形式		2極　15A　125V
	許容電圧範囲（V）		90～110
電気特性	冷却時（50／60Hz）	運転電流（A）	3．0／3．0
		始動電流（A）	21／20
		消費電力（W）	275／295
		力　率（%）	92／98
	霜取時（50／60Hz）	運転電流（A）	0．58／0．58
		消費電力（W）	58／58
		力　率（%）	100／100
使用周囲温度（℃）			5～35
放熱量			675／695W
脚・調節範囲			90～105㎜（キャスター付）
付属品			棚網1枚、棚受6個、スノコ2枚、施錠装置用キー2個 予備用排水ホース

梅雨、夏期および雨の日など湿気の多い日には露がつくことがあります。
センターフリーはタンス方式となっています。
仕様・外観につきましては改良の為予告なく変更することがあります。

⇨ 吸込
➡ 吹出

殿		整理No．
日付2016・09・29	1／20	図面番号