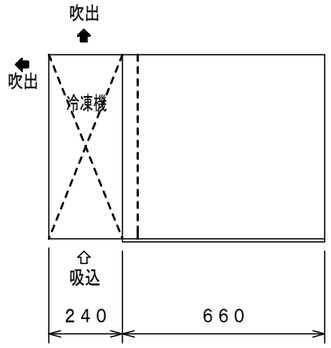

脚の位置

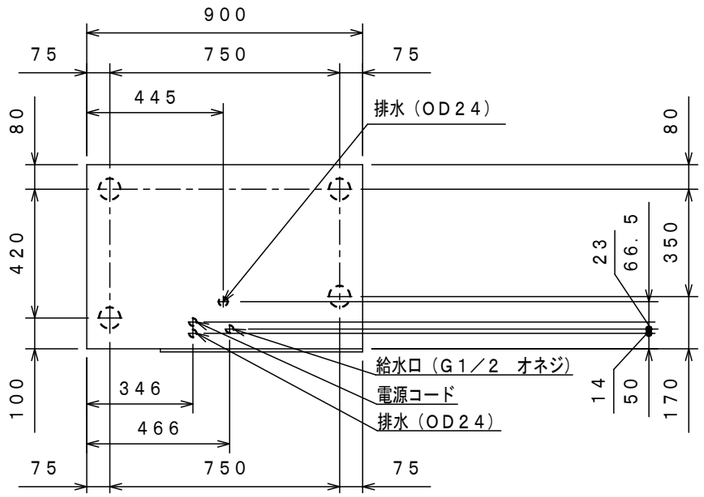

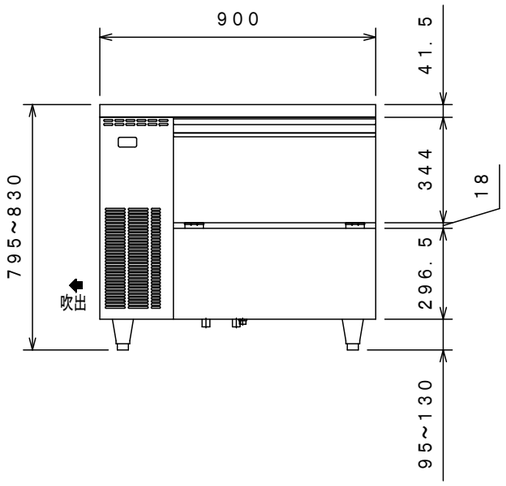

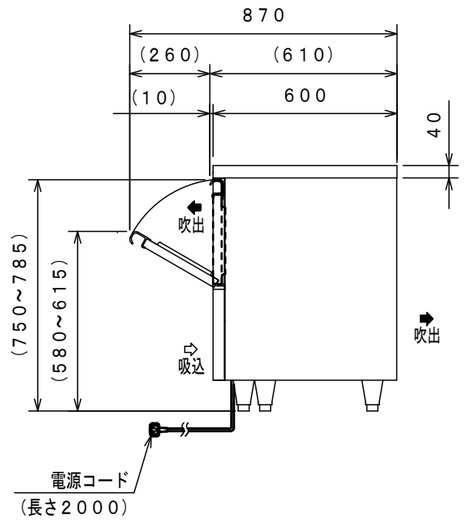

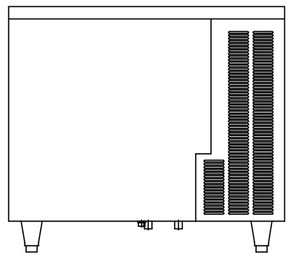

品名		製氷機（フレークアイス）
機種名		ＦＩＣ－Ａ１２０ＦＴＬ
寸法	外形（mm）（幅×奥行×高さ）	９００×６００×８００
製品質量　（ｋｇ）		７０ｋｇ
材質	外装	正面　ステンレス鋼板　クリアコーティング 天板　側面　ステンレス鋼板 背面　底面　ガルバリウム鋼板
	内装	樹脂成形
	扉	外面　ステンレス鋼板　クリアコーティング 裏面　樹脂成形品
	断熱材	硬質発泡ポリウレタン
冷却装置	圧縮機公称出力	３５０Ｗ
	冷媒制御方法	膨張弁
	凝縮器	フィンチューブ強制空冷式
	冷却器	円筒内面方式
	冷媒	Ｒ－４０４Ａ
	製氷制御	マイコン制御
電源	適用コンセント形式	接地形２極付き　１５Ａ　１２５Ｖ
	許容電圧範囲（Ｖ）	９０～１１０Ｖ
電気特性	冷却時（５０／６０Ｈｚ）	運転電流（Ａ）　５．２／４．４
		始動電流（Ａ）　２１．７／２１．４
		消費電力（Ｗ）　４０１／４２８
		力　率（％）　７７．１／９７．３
電気回路保護		漏電遮断器
冷媒回路保護		モータープロテクタによる圧縮機停止
製氷能力（５０／６０Ｈｚ）		約１０８／１１８ｋｇ／日（室温２０℃　水温１５℃） 約８７／９６ｋｇ／日　（室温３０℃　水温２５℃）
氷の形状		フレーク状氷片
貯氷量		約４６ｋｇ（自然落下時　約２６ｋｇ）
消費水量（５０／６０Ｈｚ）		約０．１１／０．１２m^3／日（室温２０℃　水温１５℃） 約０．０９／０．１０m^3／日（室温３０℃　水温２５℃）
製氷方式		オーガ方式
給水方式		水道直結方式　Ｇ１／２
排水方式		庫内排水口、ユニット排水口
使用条件		周囲温度５～３５℃ 水温５～３０℃　　給水圧０．０５～０．７８ＭＰａ
放熱量（５０／６０Ｈｚ）		９４０／１１００Ｗ
脚・調整範囲		樹脂製、９５～１３０mm
付属品		スコップ、凝縮器フィルター 排水トラップ、排水ホース（φ２５）
オプション		ストレーナー
日水協認証登録番号		－

＜設置・使用上のご注意とお願い＞

1．製氷機は、給排水工事が必要です。（配管工事は、その地区の指定水道工事店に依頼してください。）
2．必ず水道水を使用してください。
3．電源は、正しく配線された専用のコンセントをお使いください。
4．必ずアースを取ってください。アースは法令により、電気工事によるＤ種接地工事が必要ですので、電気工事店に依頼してください。
5．日常のお手入れとして、凝縮器フィルターの清掃を１カ月に２回ぐらい行う必要があります。（水冷式凝縮器・リモートコンデンサは除く）
6．必ずストレーナーを取り付けてください。

●仕様・外観につきましては改良の為予告なく変更することがあります.
●設置条件について
場所、給排水、電源等は取扱説明書・据付工事説明書等に従って正しく行ってください。
●製氷能力は室温、水温によって変りますので、取扱説明書を参照してください。
●背面は１０ｃｍ以上あけて据え付けてください。

＜定期交換部品について＞

固定刃とメカニカルシールは定期交換部品です。
交換時期は水質、設置環境、運転率により差異があります。
３年を過ぎてご使用された場合や「ＣＳ」「数字」が交互表示されたままご使用された場合は、重大な事故の発生や、故障して修理に高額な費用が発生する場合があります。
運転開始後３年、または運転時間が２００００時間を目安に交換して下さい。
安全の為、２０７２０時間で運転が停止します。
交換時期になりましたら販売店または、当社に連絡して定期交換部品の交換をおこなって下さい。
故障や事故を未然に防ぎ、安全性を維持する為に定期点検は不可欠な作業です。
「オーガ式製氷機安心保全プラン」を御契約いただくことをお勧めします。

＜水質について＞

水道水をご使用の場合でも、水質によっては水経路にスケールが付着して製氷量が少なくなったり、異常音が発生したり、氷への異物混入などの原因となります。
水質の目安としては、硬度５０ｍｇ／Ｌ、シリカ３０ｍｇ／Ｌ以下の水道水をご使用下さい。
上記水質が目安を外れた水道水をご使用の場合、製品が故障して修理に高額な費用が発生する場合があります。
上記目安を外れた水質の水道水は、水質に適した水処理器の取り付けが必要となりますので、水処理専門業者または当社にご相談下さい。

コンセント形状

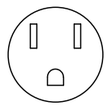

電源コンセントは必ず接地極付を使用して下さい

この図面は印刷の都合上、尺度が正しく再現されない場合があります。

殿		整理Ｎｏ．
日付　２０１９．０２．１８	1／20	図面番号