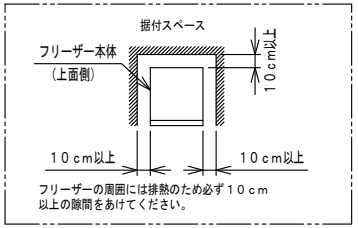

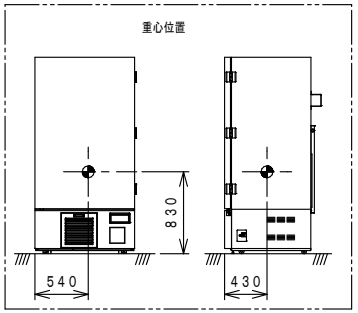

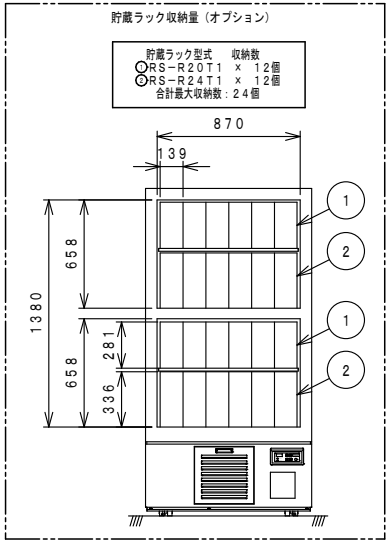

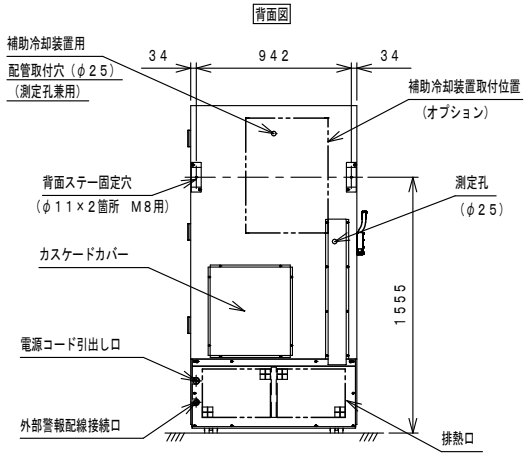

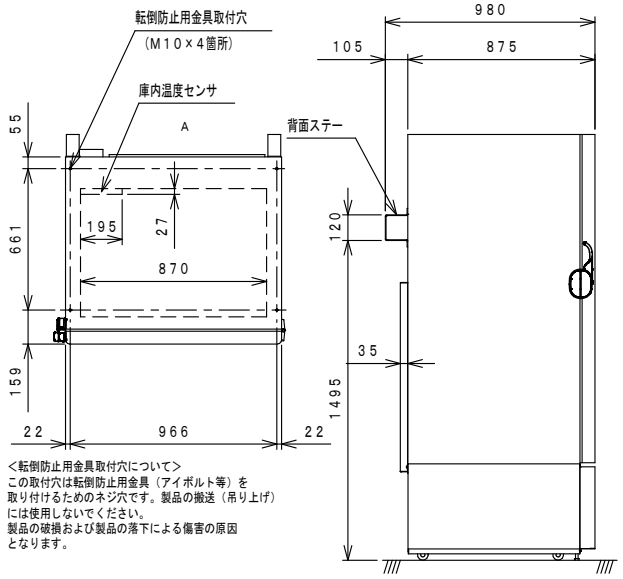

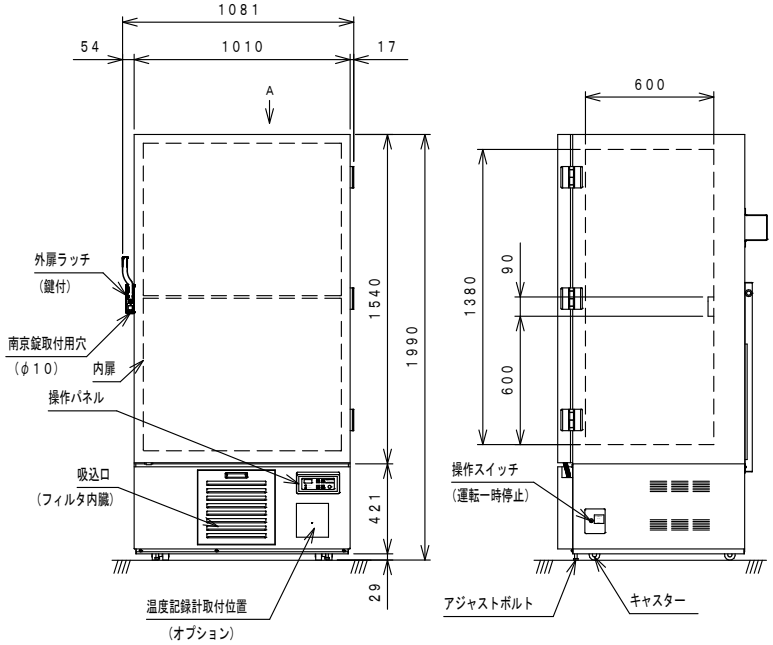

<転倒防止用金具取付穴について>
この取付穴は転倒防止用金具（アイボルト等）を取り付けるためのネジ穴です。製品の搬送（吊り上げ）には使用しないでください。
製品の破損および製品の落下による傷害の原因となります。

品名		超低温フリーザー／アップライト型
機種名		FMD−700E1
寸法	外形（mm）（幅×奥行×高さ）	1081×980×1990（突起物含む）
	内形（mm）（幅×奥行×高さ）	870×600×1380
有効内容積（L）		717
製品質量（kg）		320
材質	外装	ポリエステル樹脂粉体塗装
	内装	ステンレス鋼板　SUS304
	扉	ポリエステル樹脂粉体塗装
	内扉	ステンレス製枠ABS樹脂パネル、2枚
	断熱材	真空断熱材＋硬質発泡ポリウレタン
冷却性能　周囲温度32℃（無負荷）		−85℃
冷却装置	冷却方式	自然対流式
	冷凍方式	二元冷凍方式
	圧縮機出力（高温側／低温側）	1100／750W
	凝縮器	フィンチューブ式
	冷却器	チューブオンシート式
	冷媒（高温側／低温側）	R404A／R508A
制御	温度調節	マイコン制御式
	温度表示	デジタル表示（1℃単位）
	温度制御範囲	−20℃〜−85℃
	温度センサー	白金測温低抗体（Pt100Ω）
電源		3相200V　50／60Hz
電源容量		20A
電気特性	運転電流（A）	6．2／5．8
	消費電力（W）	1200／1310
	放熱量（kJ／h）	5900／6500
警報機能		温度警報　停電警報　フィルタ点検　バッテリー点検　扉開放警報
警報持続時間		停電時：約9時間
保護機能		センサー異常　冷凍機異常
装備品・機能		キャスタ（4個）　測定孔（1個）　吸込口フィルタ 電源コード（約3m）　遠隔警報端子
付属品		棚（SUS304　3枚）　ヘラ　鍵
オプション品		温度記録計　補助冷却装置　貯蔵ラック
使用環境		温度：5〜32℃　湿度：80%以下

注）1．本製品の各データは弊社基準にて測定しています。
2．冷却性能は、庫内温度（温度センサー測定点）の最低到達温度を示します。
3．運転電流・消費電力は、下記の条件にて運転した時の値を示します。
（周囲温度：20℃、電源電圧：200V、庫内温度：最低到達温度、無負荷）
4．長期間安定した温度でお使いいただくためには、最低到達温度に対し＋5℃以上の設定をおすすめします。また、使用条件により、最低到達温度に達しない場合があります。
5．本仕様は、改良のため予告なく変更する場合があります。

<保証について>
本製品の保証は、製品に付属する保証書に基づき行います。
保証の対象範囲は製品本体のみであり、製品の故障に起因した収納物（試料や試薬など）の2次補償（再生産費用・営業補償・機会損失補償など）はいたしません。

殿		整理No．
日付：2024年2月16日	1／25	図面番号