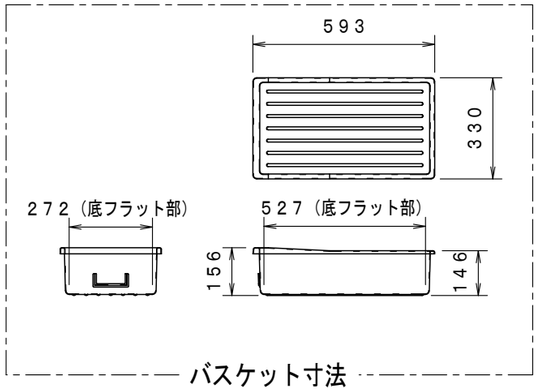

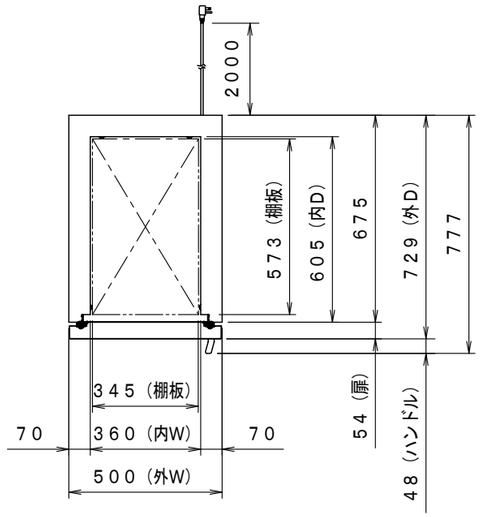

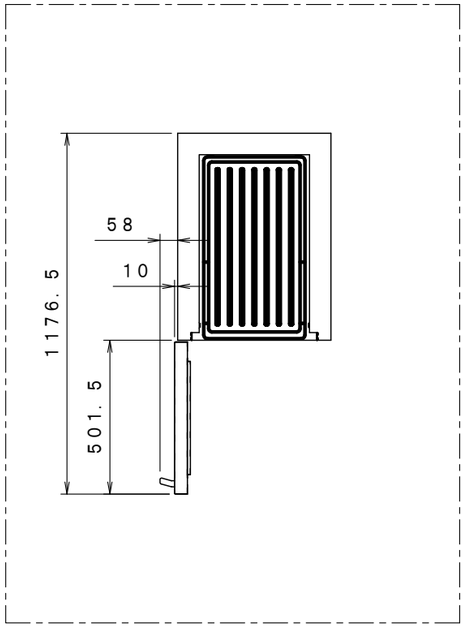

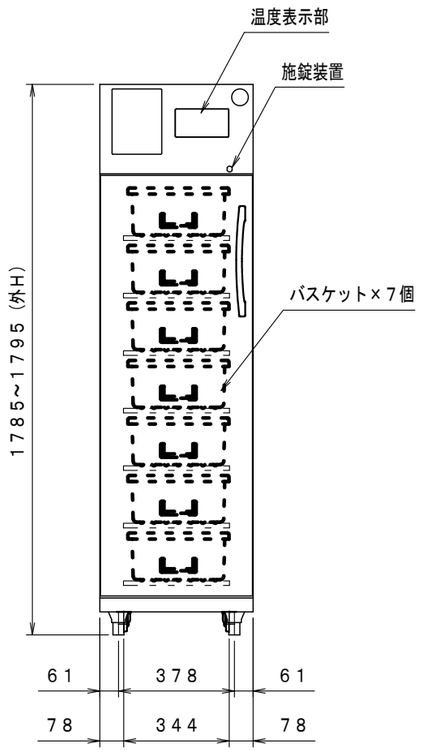

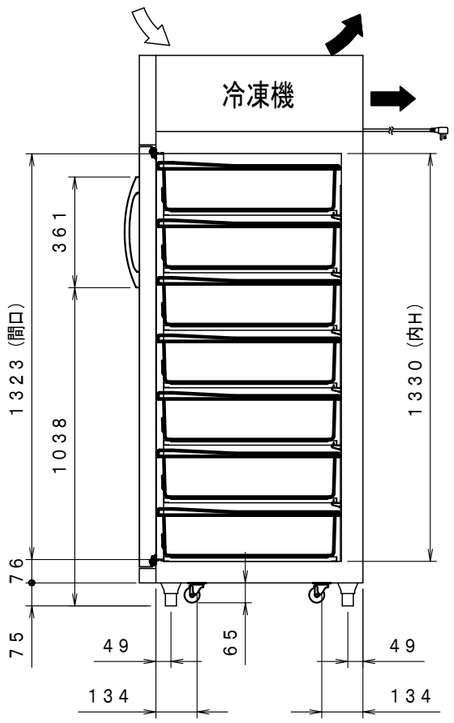

品名		メディカルフリーザー	
機種名		FMF－301F	
寸法	外形（mm）（幅×奥行×高さ）	500×729（777）×1795	
	内形（mm）（幅×奥行×高さ）	360×605×1330	
有効内容積（L）		300	
製品質量（kg）		95	
材質	外装	塗装鋼板	
	内装	塗装鋼板 樹脂鋼板	
	扉	表面：塗装鋼板 裏面：塗装鋼板 マグネット式　1枚	
	断熱材	硬質発泡ポリウレタン	
冷却性能（無負荷、周囲温度30℃）		マイコン制御デジタル温度表示 温度調節範囲　－30～－20℃	
冷却装置	圧縮機公称出力	350W	
	冷媒制御方法	キャピラリチューブ	
	凝縮器	フィンチューブ型	
	冷却器	パイプオンシート型	
	冷媒	R－404A	
	温度制御	マイコン制御	
	霜取方式	オフサイクルデフロスト（手動霜取、手動復帰）	
電源	適用ブレーカー	単相100V　15A　50／60Hz	
	適用コンセント	接地付き2極　15A　125V	
	許容電圧範囲（V）	90～110	
電気特性	冷却時（50／60Hz）	運転電流（A）	3．4／2．8
		始動電流（A）	27／26
		消費電力（W）	266／271
		力　率（%）	75／98
使用周囲温度（℃）		－5～35℃	
放熱量　50／60Hz		410／435W	
キャスター		4輪（自在）	
付属品		霜取用ヘラ1個、棚板7枚、バスケット7個、鍵	
バスケット寸法	外形（mm）（幅×奥行×高さ）	330×593×156	
	内形（mm）（幅×奥行×高さ）	272×527×146（底面フラット部）	

※1）仕様・外観につきましては改良の為予告なく変更することがあります。
※2）外形寸法は突起部の寸法を含んでおりません。

⇨ 吸込
➡ 吹出

コンセント形状

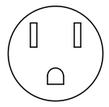

電源コンセントは必ず接地極付を使用すること

殿		整理No．
日付	1／20	図面番号