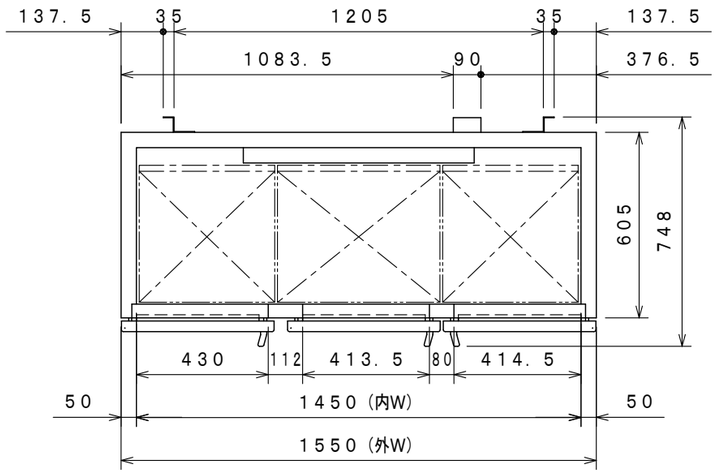

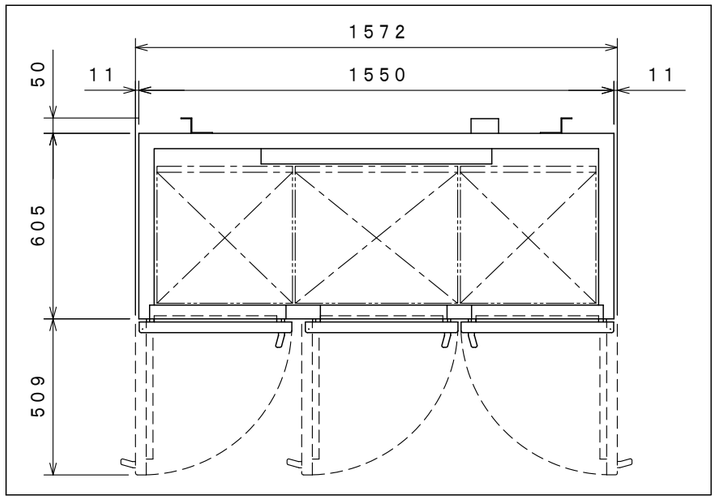

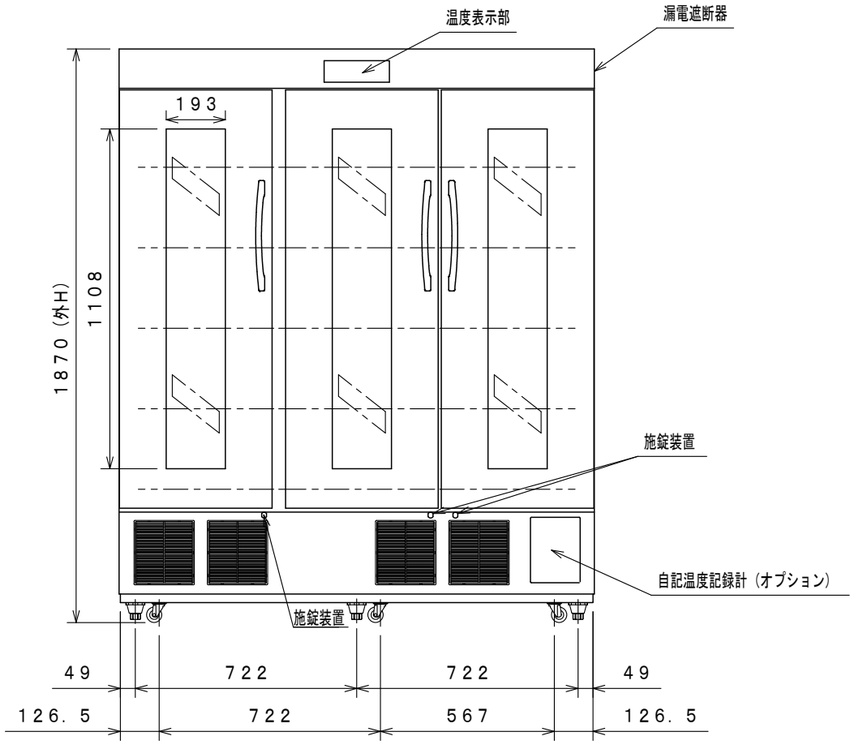

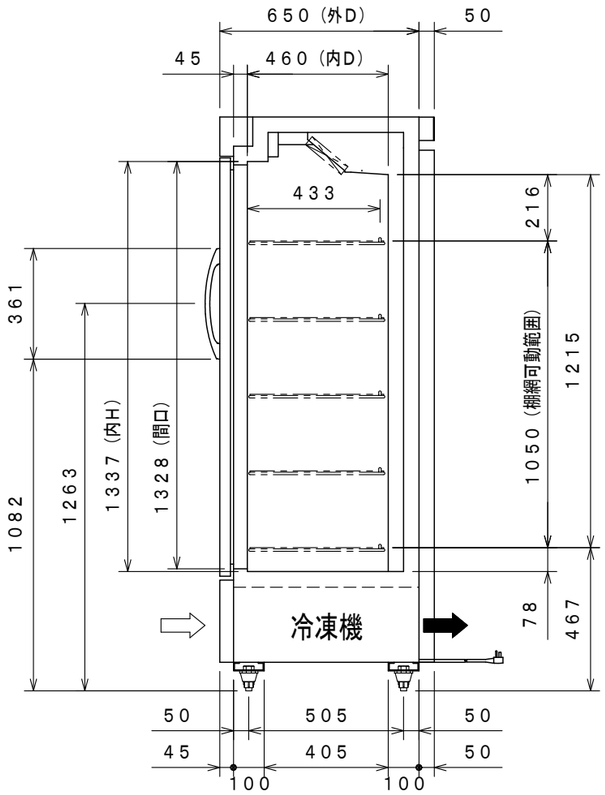

品名		薬用保冷庫
機種名		FMS－1004G
寸法	外形（㎜）（幅×奥行×高さ）	1550×650（748）×1870
	内形（㎜）（幅×奥行×高さ）	1450×460×1337
有効内容積（L）		1020L
製品質量（kg）		198kg
材質	外装	塗装鋼板
	内装	塗装鋼板 カラー鋼板
	扉	表面：塗装鋼板 裏面：塗装鋼板 特殊二重ガラス マグネット式　3枚
	断熱材	硬質発泡ポリウレタン一体発泡
設定温度範囲		省エネモード：2～25℃ 高精度モード：3～5℃
温度変動		省エネモード：4℃（無負荷、周囲温度－5～35℃） 高精度モード：2℃（無負荷、周囲温度1～30℃）
冷却装置	圧縮機公称出力	350W
	冷媒制御方法	キャピラリーチューブ
	凝縮器	強制通風式フィンチューブ型
	冷却器	強制通風式フィンチューブ型
	冷媒	R－404A
	温度制御	マイコン制御　デジタル温度表示
	霜取方式	自動検知式サイクルデフロスト
電源	適用ブレーカー	単相100V　15A　50／60Hz
	適用コンセント	接地2P　15A　125V
	許容電圧範囲（V）	90～110
電気特性	冷却時（50／60Hz）	運転電流（A）　4.9／4.9
		始動電流（A）　18／17
		消費電力（W）　460／480
		力　率（%）　94／98
	加温時（外気低温時）（50／60Hz）	運転電流（A）　3.2／3.2
		消費電力（W）　323／323
使用周囲環境（℃）		－5～35℃　80%RH以下
放熱量　50／60Hz		529／637W
キャスター		6輪（自在）
付属品		棚網15枚、鍵1個

※1）仕様・外観につきましては改良の為予告なく変更することがあります。
※2）外形寸法は突起部の寸法を含んでおりません。
※3）各特性値は製品・運転・設置条件などによって若干異なる場合があります。

⇨ 吸込
➡ 吹出

コンセント形状

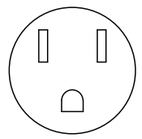

電源コンセントは必ず接地極付を使用すること

殿		整理No.
日付　・　・	1／20	図面番号