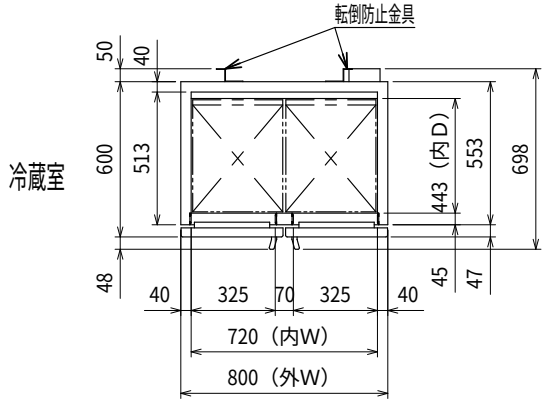

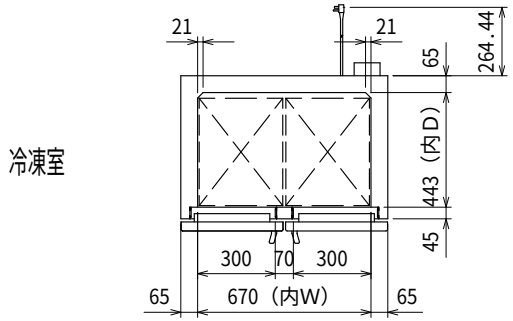

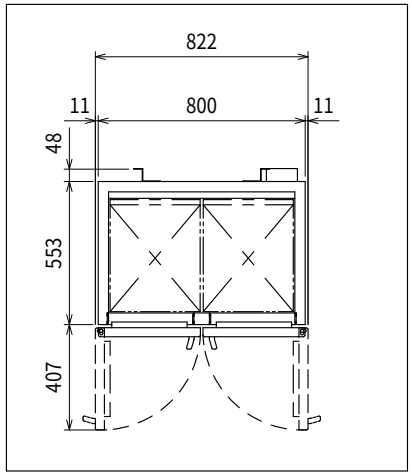

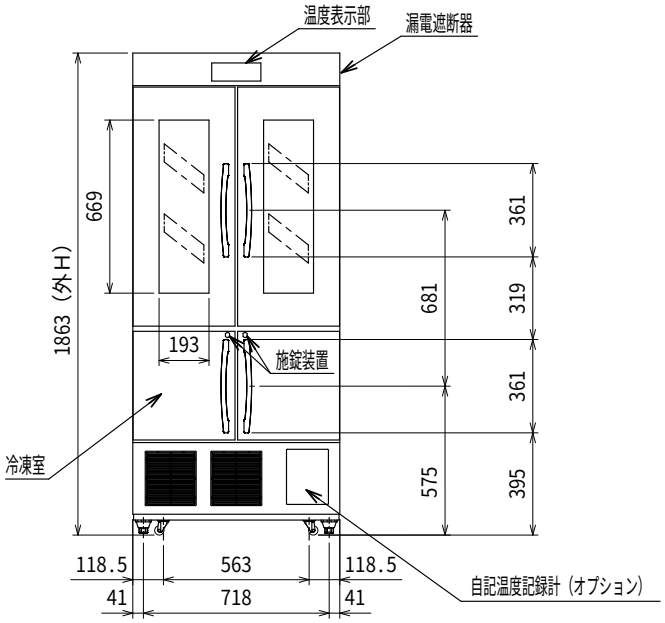

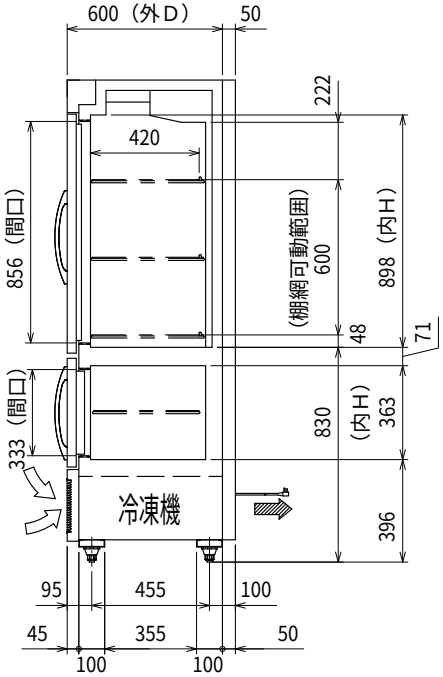

品名		薬用冷凍冷蔵庫
機種名		FMS－F306GX
寸法	外形（mm）（幅×奥行×高さ）	800×600（698）×1863
	内形（mm）（幅×奥行×高さ）	（冷蔵室）720×443×898 （冷凍室）670×443×363
有効内容積（L）		（冷蔵室）315L （冷凍室）113L
製品質量（kg）		132kg
材質	外装	塗装鋼板
	内装	塗装鋼板、カラー鋼板
	扉	表面：塗装鋼板、裏面：塗装鋼板 特殊二重ガラス マグネット式　4枚（冷蔵室はガラス扉2枚）
	断熱材	硬質発泡ポリウレタン一体発泡
設定温度範囲		（冷蔵室）2～14℃ （冷凍室）－30～－20℃
冷却装置	圧縮機公称出力	（冷蔵室）75W （冷凍室）350W
	冷媒制御方法	キャピラリーチューブ
	凝縮器	マイクロチャンネル強制空冷式
	冷却器	（冷蔵室）強制通風式フィンチューブ式 （冷凍室）パイプオンシート型
	冷媒	（冷蔵室）R1234yf （冷凍室）R1234yf
	温度制御	マイコン制御　デジタル温度表示
	霜取方式	（冷蔵室）自動検知式サイクルデフロスト （冷凍室）オフサイクルデフロスト（手動式）
電源	適用ブレーカー	単相100V　15A　50／60Hz
	適用コンセント	接地形　2極　15A　125V
	許容電圧範囲（V）	90～110
電気特性	冷却時（50／60Hz）	運転電流（A）　4.4／3.7
		始動電流（A）　13／13
		消費電力（W）　340／350
		力　率（%）　77／95
	保温時（50／60Hz）	運転電流（A）　2.7／2.1
		消費電力（W）　210／210
使用周囲環境		－5～35℃　80%RH以下
放熱量　50／60Hz		670／720W
キャスター		4輪（自在）
付属品		冷蔵室：棚網6枚、冷凍室：棚網2枚、鍵 霜取用ヘラ1個

※1）仕様・外観につきましては改良の為予告なく変更することがあります。
※2）外形寸法は突起部の寸法を含んでおりません。
※3）オプションの自記温度記録計は通常片方の部屋のみとなります。両室をご希望の場合は別途ご相談ください。
※4）各特性値は製品・運転・設置条件などによって若干異なる場合があります。

コンセント形状

電源コンセントは必ず接地極付を使用すること

⇨ 吸込
⇨ 吹出

殿		整理No.
日付　2026年07月14日	1／20	図面番号