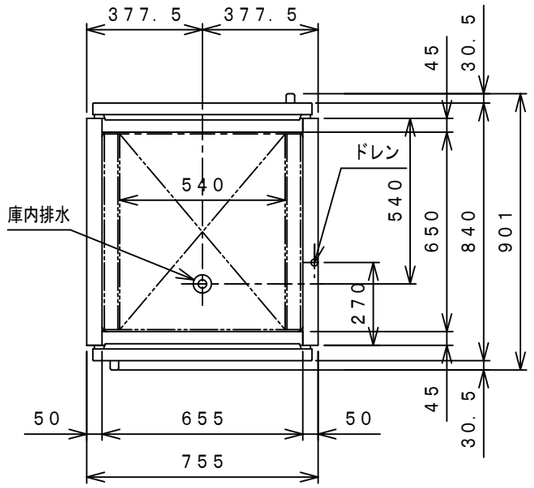

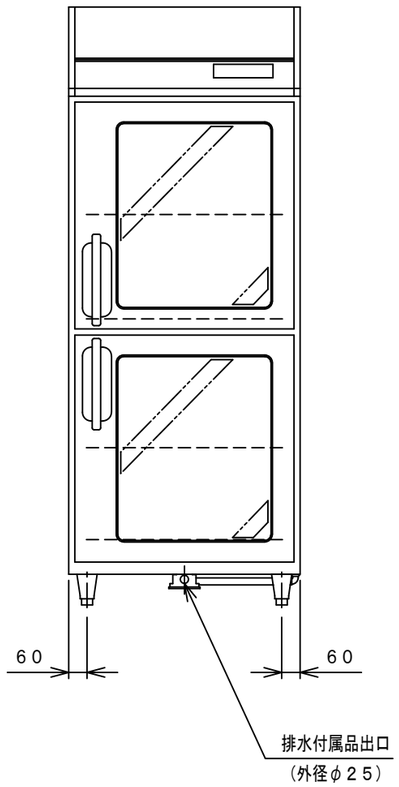

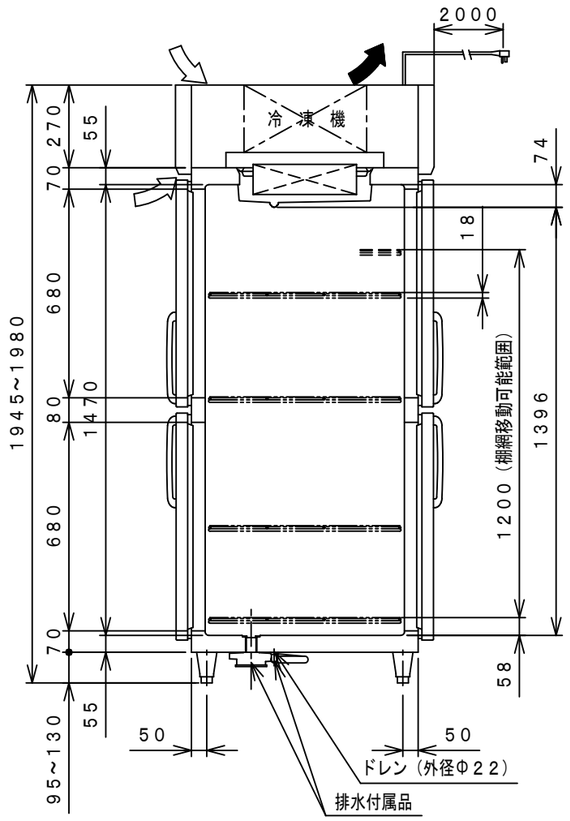

品名			リーチインショーケース
機種名			GPD−080RM1−G
寸法	外形　（mm）（幅X奥行X高さ）		755×840×1950
	内形　（mm）（幅X奥行X高さ）		655×650×1470
有効内容積　（L）			583（総内容積　686）
製品質量　（kg）			130
材質	外装		正面・側面　ステンレス鋼板 機械室パネル　ステンレス鋼板　クリアコーティング 天・底面　亜鉛鉄板
	内装		ステンレス鋼板
	扉		外面　ステンレス鋼板　クリアコーティング　裏板　樹脂成形品 熱線反射フィルム付2重ガラス扉　マグネット式4枚
	断熱材		硬質発泡ポリウレタン
	自在棚		鋼線樹脂コーティング
冷却性能（無負荷、周囲温度30℃）			0～10℃
冷却装置	圧縮機公称出力		350W
	冷媒制御方法		キャピラリーチューブ
	凝縮器		フィンチューブ強制空冷式
	冷却器		フィンチューブ冷気強制循環式
	冷媒		R404A
	温度制御		マイコン制御　デジタル温度表示
	霜取方式		マイコン制御　ヒーターデフロスト
電源	適用ブレーカー容量		単相100V　15A　50／60Hz
	適用コンセント形式		接地形　2極　15A　125V
	許容電圧範囲（V）		90～110
電気特性	冷却時（50／60Hz）	運転電流（A）	4．1／3．9
		始動電流（A）	21．0／19．0
		消費電力（W）	365／385
		力　率（%）	89／99
	霜取時（50／60Hz）	運転電流（A）	2．7
		消費電力（W）	274
使用周囲温度（　℃）			5～35
放熱量			860／835W
脚・調節範囲			樹脂製、95～130mm
付属品			棚網4枚、排水配管キット一式
その他			凝縮器フィルター

仕様・外観につきましては改良の為予告なく変更することがあります.
※リーチインショーケースの有効内容積は日本冷凍空調工業会の規定により、実際に食材が載せられる場所（棚網上）で計算しています。

⇨ 吸込
➡ 吹出

コンセント形状

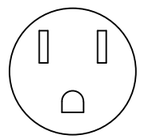

電源コンセントは必ず接地極付を使用すること

殿		整理No.
日付　2021．08．18	1／20	図面番号