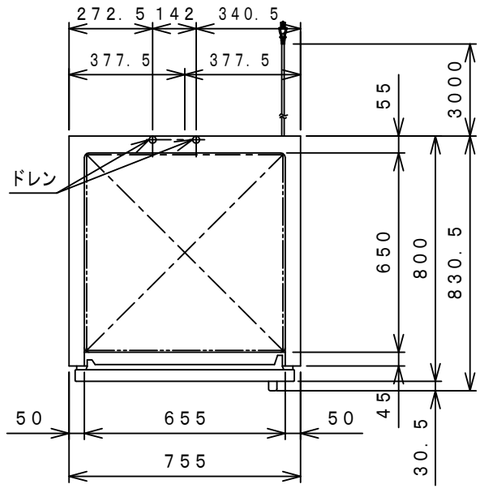

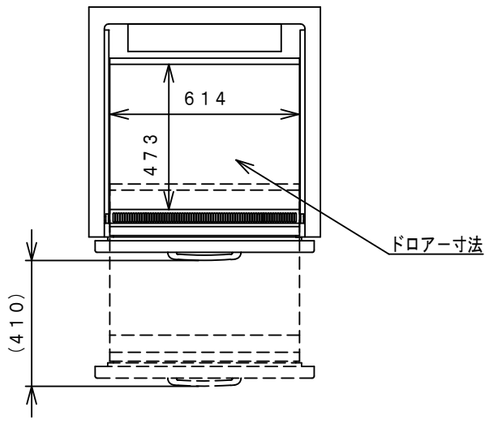

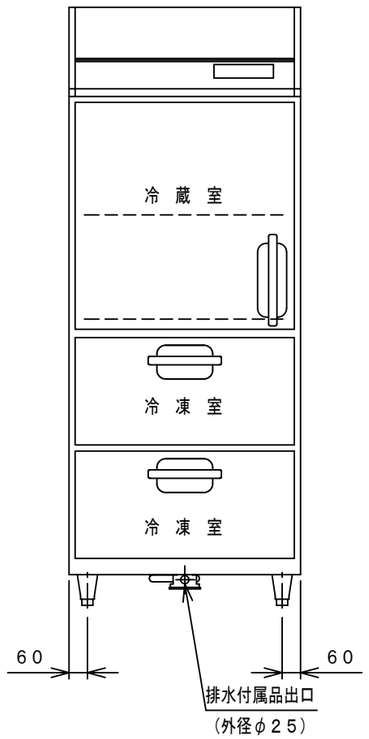

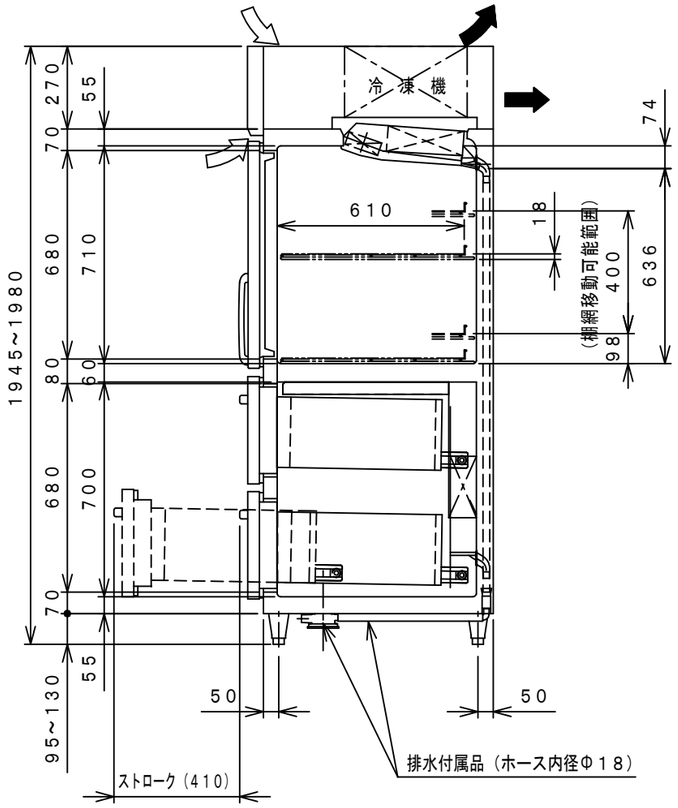

品名		業務用冷凍冷蔵庫	
機種名		GRD－081PM2MDDL	
寸法	外形 (mm) (幅X奥行X高さ)	755×800×1950	
	内形 (mm) (幅X奥行X高さ)	冷凍室 614×473×214×2(ドロアー2段) 冷蔵室 655×650×710	
有効内容積 (L)		冷凍室124 冷蔵室317	
製品質量 (kg)		145	
材質	外装	正面・側面 ステンレス鋼板 機械室パネル ステンレス鋼板 クリアコーティング 天・背面・底面 亜鉛鉄板	
	内装	ステンレス鋼板	
	扉	上扉 外面 ステンレス鋼板 クリアコーティング 裏面 樹脂成形品 マグネット式1枚 下扉 外面 ステンレス鋼板 クリアコーティング 裏面 ステンレス鋼板 マグネット式2枚	
	断熱材	硬質発泡ポリウレタン	
	自在棚	鋼線樹脂コーティング	
冷却性能 (無負荷、周囲温度30℃)		冷凍室 －20℃以下 冷蔵室 －5～10℃	
冷却装置	圧縮機公称出力	冷凍室425W 冷蔵室90W	
	冷媒制御方法	キャピラリーチューブ	
	凝縮器	フィンチューブ強制空冷式	
	冷却器	フィンチューブ冷気強制循環式	
	冷媒	冷凍室R404A 冷蔵室R134a	
	温度制御	マイコン制御 デジタル温度表示	
	霜取方式	マイコン制御 ヒーターデフロスト	
電源	適用ブレーカー容量	単相100V 15A 50／60Hz	
	適用コンセント形式	接地形 2極 15A 125V	
	許容電圧範囲(V)	90～110	
電気特性	冷却時 (50／60Hz)	運転電流(A)	8.2／5.4
		始動電流(A)	33.4／29.1
		消費電力(W)	540／495
		力 率(%)	66／92
	霜取時 (50／60Hz)	運転電流(A)	6.4
		消費電力(W)	641
使用周囲温度(℃)		5～35	
放熱量		710／825W	
脚・調節範囲		樹脂製、95～130mm	
付属品		棚網2枚、排水配管キット一式	
その他		凝縮器フィルター	

仕様・外観につきましては改良の為予告なく変更することがあります.

⇨ 吸込

➡ 吹出

コンセント形状

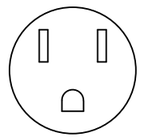

電源コンセントは必ず接地極付を使用すること

殿		整理No.
日付 2022. 05. 27	1／20	図面番号