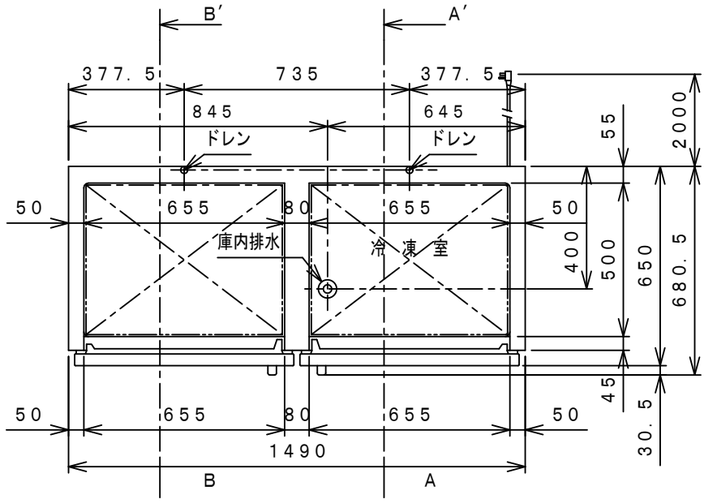

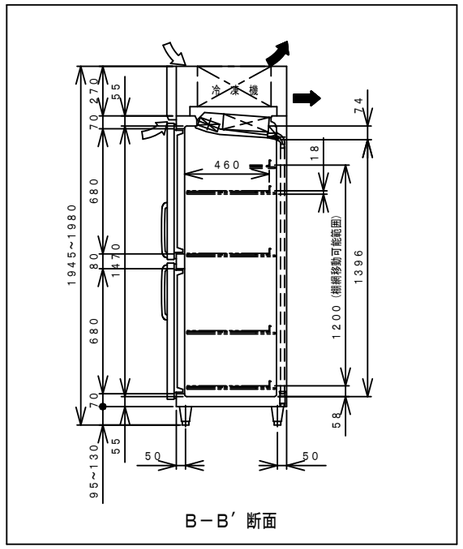

B－B′断面

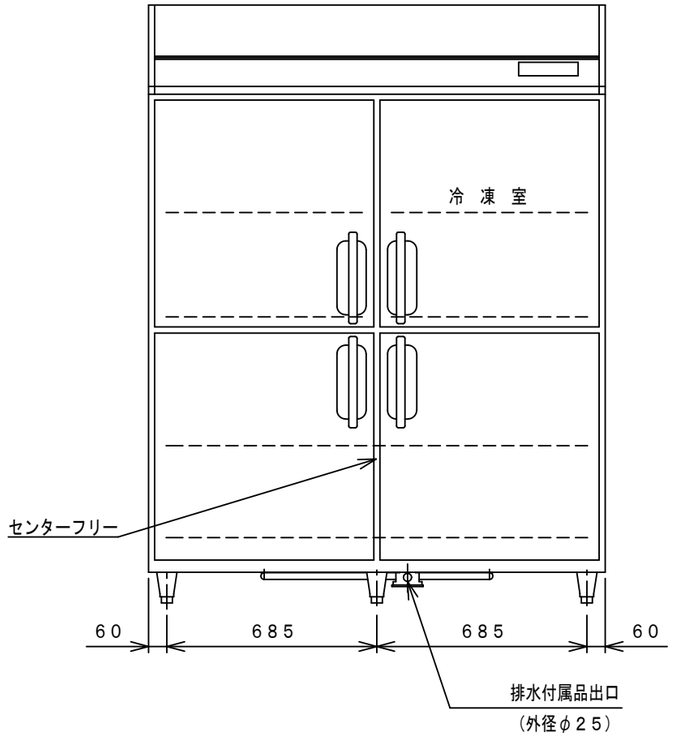

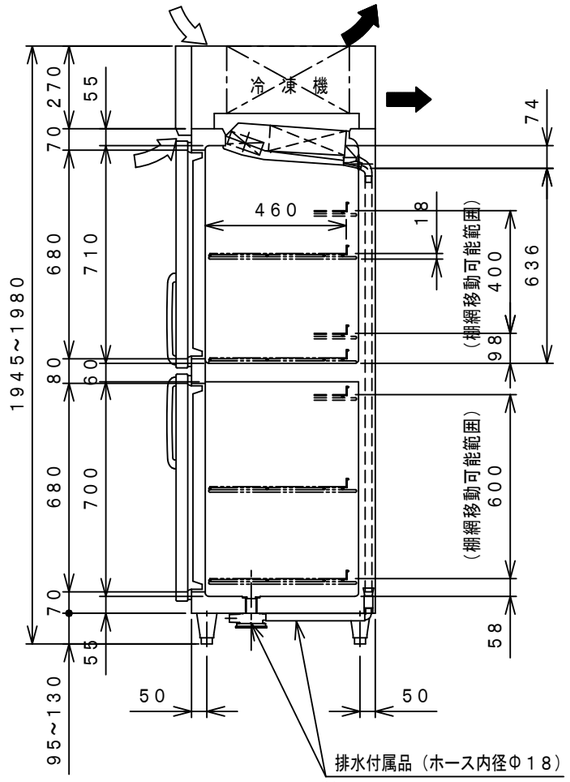

A－A′断面

品名		業務用冷凍冷蔵庫	
機種名		GRN－151PM2－F	
寸法	外形 (mm)（幅X奥行X高さ）	1490×650×1950	
	内形 (mm)（幅X奥行X高さ）	冷凍室 655×500×710 冷蔵室 655×500×1470+730×500×700	
定格内容積 (L)		冷凍室218 冷蔵室735	
製品質量 (kg)		150	
材質	外装	正面・側面 ステンレス鋼板 機械室パネル ステンレス鋼板 クリアコーティング 天・背面・底面 亜鉛鉄板	
	内装	ステンレス鋼板	
	扉	外面 ステンレス鋼板 クリアコーティング 裏面 樹脂成形品 マグネット式4枚	
	断熱材	硬質発泡ポリウレタン	
	自在棚	鋼線樹脂コーティング	
冷却性能（無負荷、周囲温度30℃）		冷凍室 －20℃以下 冷蔵室 －5～10℃	
冷却装置	圧縮機公称出力	冷凍室 180W 冷蔵室 140W	
	冷媒制御方法	キャピラリーチューブ	
	凝縮器	フィンチューブ強制空冷式	
	冷却器	フィンチューブ冷気強制循環式	
	冷媒	冷凍室R134a 冷蔵室R134a	
	温度制御	マイコン制御 デジタル温度表示	
	霜取方式	マイコン制御 ヒーターデフロスト	
電源	適用ブレーカー容量	単相100V 15A 50／60Hz	
	適用コンセント形式	接地形 2極 15A 125V	
	許容電圧範囲（V）	90～110	
電気特性	冷却時（50／60Hz）	運転電流（A）	3.8／3.7
		始動電流（A）	25.1／23.2
		消費電力（W）	330／340
		力 率（%）	88／93
	霜取時（50／60Hz）	運転電流（A）	5.1
		消費電力（W）	513
年間消費電力量（kwh／年）		1490	
使用周囲温度（℃）		5～35	
放熱量		805／865W	
脚・調節範囲		樹脂製、95～130mm	
付属品		棚網6枚、排水配管キット一式	
その他		凝縮器フィルター	

●仕様・外観につきましては改良の為予告なく変更することがあります.

●年間消費電力量は、JIS B 8630（2009年版）で決められた測定方法と計算方法において得られた値を表示しております。

●消費電力量は、付加機能（オプション）のない標準品により表示しております。付加機能（オプション）を追加した製品は、消費電力量が増加する場合があります。

⇨ 吸込

➡ 吹出

コンセント形状

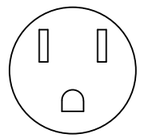

電源コンセントは必ず接地極付を使用すること

殿		整理No.
日付 2022. 05. 27	1／20	図面番号