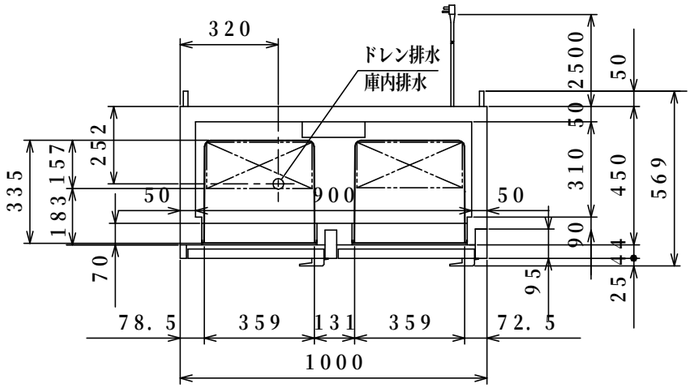

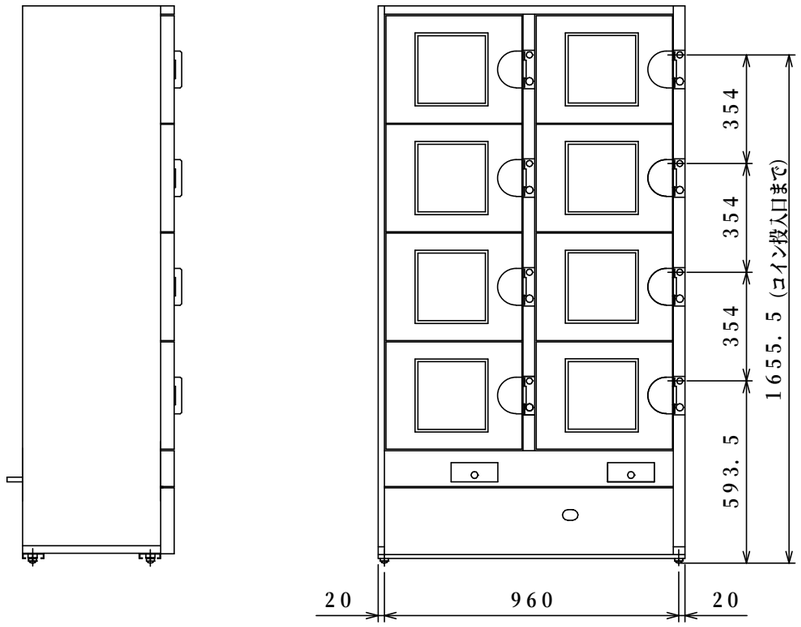

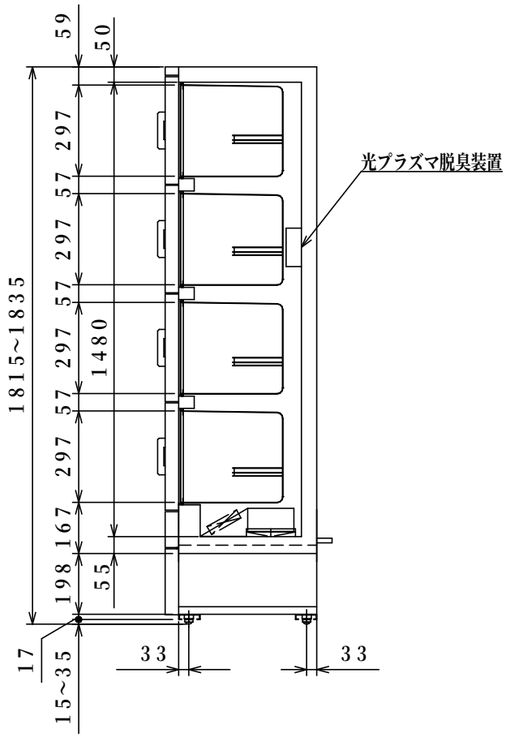

品名		コイン式コールドロッカー（受注生産品）	
機種名		HPM−8RG9−G2（200円有料式）	
寸法	外形 (mm)（幅X奥行X高さ）	1000×544（569）×1815	
	内形 (mm)（幅X奥行X高さ）	359×335×297	
有効内容積 (L)		36×8（合計288）	
製品質量 (kg)		145	
材質	外装	合金化亜鉛鉄板アクリル樹脂焼付塗装 背面　亜鉛鉄板	
	内装	ABS樹脂	
	扉	合金化亜鉛鉄板アクリル樹脂焼付塗装 熱線反射フィルム付二重ガラス扉　8枚　施錠装置付	
	断熱材	硬質発泡ポリウレタン	
	自在棚	鋼線樹脂コーティング仕上	
冷却性能（無負荷、周囲温度30℃）		2～12℃	
冷却装置	圧縮機公称出力	200W	
	冷媒制御方法	キャピラリーチューブ	
	凝縮器	ワイヤーチューブ式	
	冷却器	フィンチューブ冷気強制循環式	
	冷媒	R−134a	
	温度制御	マイコン制御	
	霜取方式	マイコン制御オフサイクルデフロスト	
電源	適用ブレーカー容量	単相100V　10A　50／60Hz	
	適用コンセント形式	2極接地極付き　15A　125V	
	許容電圧範囲（V）	90～110	
電気特性	冷却時（50／60Hz）	運転電流（A）	2.7／2.8
		始動電流（A）	15.3／15.7
		消費電力（W）	250／270
		力　率（%）	93／96
	霜取時（50／60Hz）	運転電流（A）	0.6／0.6
		消費電力（W）	58／58
		力　率（%）	97／97
使用周囲温度（℃）		5～35	
放熱量		600／590W	
付属品		棚網8枚、キー（8種類　各1個）、管理用キー コインボックスキー、排水ポリ容器	
その他		光プラズマ脱臭装置	

仕様・外観につきましては改良の為予告なく変更することがあります.

殿

整理No.

日付　2012.06.14

1／20

図面番号