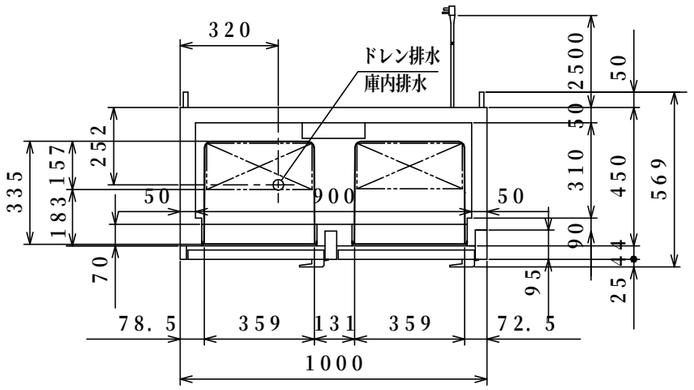

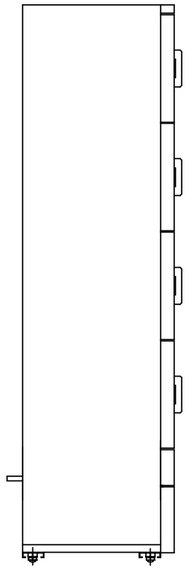

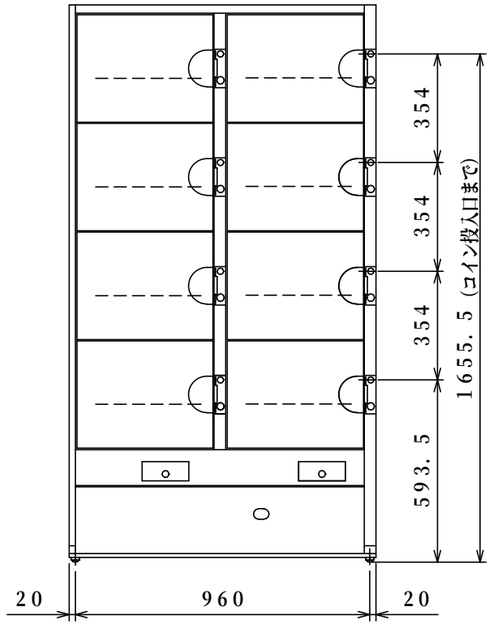

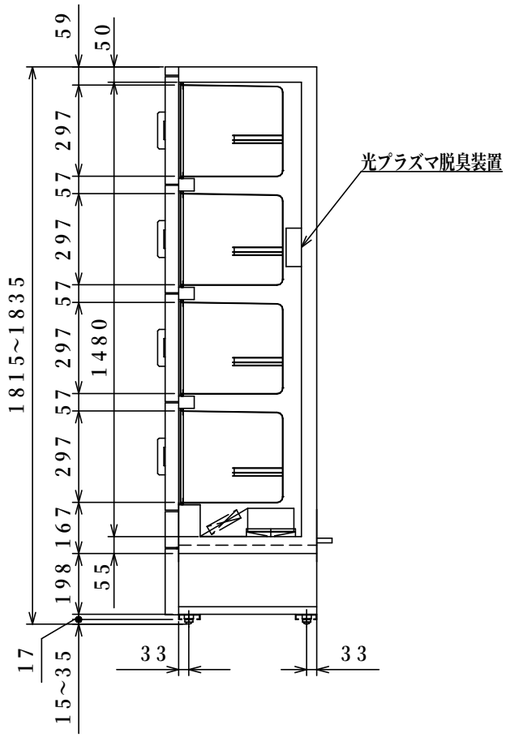

品名			コイン式コールドロッカー（受注生産品）
機種名			HPM−8RR9（100円リターン式）
寸法	外形 (mm)（幅X奥行X高さ）		1000×544（569）×1815
	内形 (mm)（幅X奥行X高さ）		359×335×297
有効内容積 (L)			36×8（合計288）
製品質量 (kg)			145
材質	外装		合金化亜鉛鉄板アクリル樹脂焼付塗装 背面　亜鉛鉄板
	内装		ABS樹脂
	扉		合金化亜鉛鉄板アクリル樹脂焼付塗装 マグネット式　8枚　施錠装置付
	断熱材		硬質発泡ポリウレタン
	自在棚		鋼線樹脂コーティング仕上
冷却性能（無負荷、周囲温度30℃）			2～12℃
冷却装置	圧縮機公称出力		200W
	冷媒制御方法		キャピラリーチューブ
	凝縮器		ワイヤーチューブ式
	冷却器		フィンチューブ冷気強制循環式
	冷媒		R−134a
	温度制御		マイコン制御
	霜取方式		マイコン制御オフサイクルデフロスト
電源	適用ブレーカー容量		単相100V　10A　50／60Hz
	適用コンセント形式		2極接地極付き　15A　125V
	許容電圧範囲（V）		90～110
電気特性	冷却時（50／60Hz）	運転電流（A）	2.7／2.8
		始動電流（A）	15.3／15.7
		消費電力（W）	250／270
		力　率（%）	93／96
	霜取時（50／60Hz）	運転電流（A）	0.6／0.6
		消費電力（W）	58／58
		力　率（%）	97／97
使用周囲温度（℃）			5～35
放熱量			600／590W
付属品			棚網8枚、キー（8種類　各1個）、管理用キー コインボックスキー、排水ポリ容器
その他			光プラズマ脱臭装置

仕様・外観につきましては改良の為予告なく変更することがあります.

殿		整理No.
日付　2012.06.14	1／20	図面番号