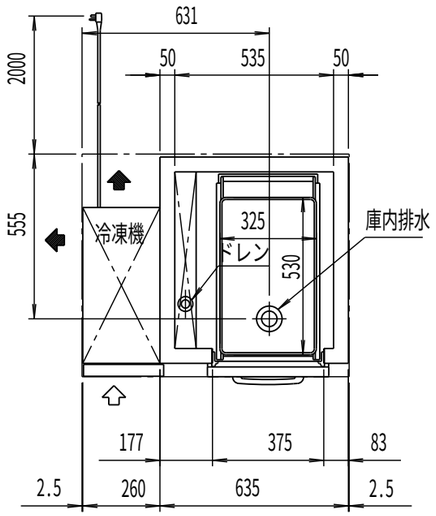

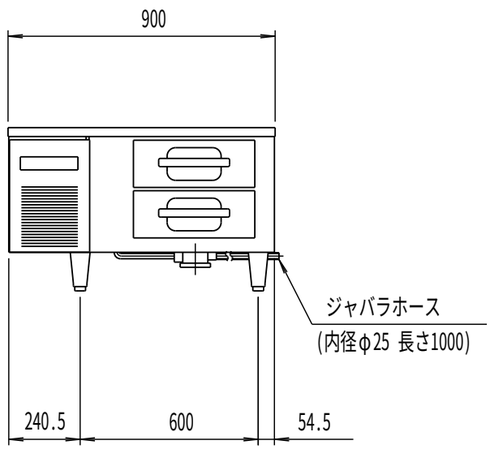

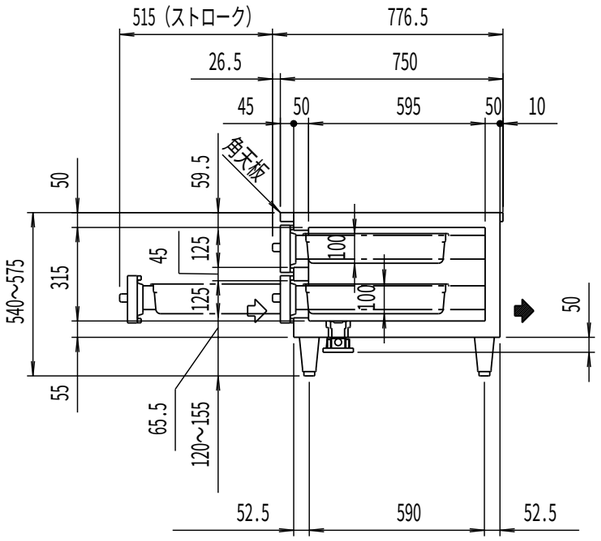

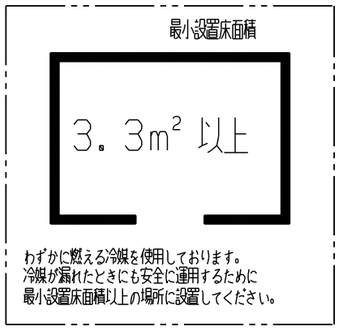

品名		ドロワーテーブル冷蔵庫	
機種名		LBW-090RX	
寸法	外形（㎜）（幅×奥行×高さ）	900×750×550	
	内形（㎜）（幅×奥行×高さ）	535×595×315	
有効内容積（L）		75	
製品質量（kg）		80	
材質	外装	正面・側面 ステンレス鋼板 背面・底面 亜鉛鉄板　天板 ステンレス鋼板 パネル　ステンレス鋼板　クリアコーティング	
	内装	ステンレス鋼板	
	扉	外面 ステンレス鋼板　クリアコーティング	
		裏面 樹脂成形品 マグネット式2枚	
	断熱材	硬質発泡ポリウレタン	
	自在棚	――――	
冷却性能 周囲温度30℃（無負荷）		-5～10℃	
冷却装置	圧縮機公称出力	100W	
	冷媒制御方法	キャピラリーチューブ	
	凝縮器	マイクロチャンネル強制空冷式	
	冷却器	フィンチューブ冷気強制循環式	
	冷媒	R1234yf	
	温度制御	マイコン制御 デジタル温度表示	
	霜取方式	マイコン制御ヒーターデフロスト	
電源	適用ブレーカー	単相100V 10A 50/60Hz	
	適用コンセント	2極接地極付き　15A 125V	
	許容電圧範囲(V)	90～110	
電気特性	冷却時（50／60Hz）	運転電流（A）	1.4/1.5
		始動電流（A）	11.4/11.6
		消費電力（W）	125/140
		力　率(%)	89/93
	霜取時（50／60Hz）	運転電流（A）	2.7/2.7
		消費電力（W）	267/267
使用周囲温度（℃）		5～35	
放熱量 50/60Hz		430/485W	
脚・調節範囲		樹脂製、120～155㎜	
付属品		ホテルパン1/1サイズ1個、排水配管キット一式	
その他		凝縮器フィルター	

仕様・外観につきましては改良の為予告なく変更することがあります。

⇨ 吸込
➡ 吹出

コンセント形状

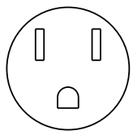

電源コンセントは必ず接地極付を使用すること

殿		整理No.
日付　・　・	1/20	図面番号