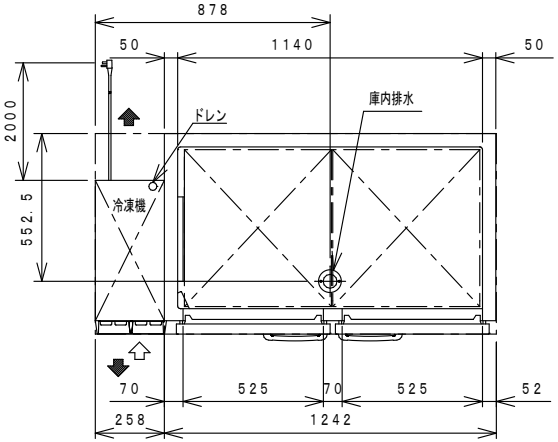

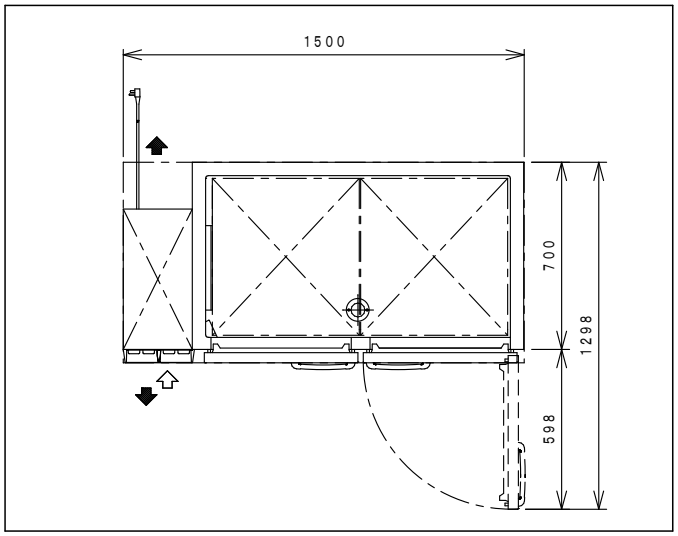

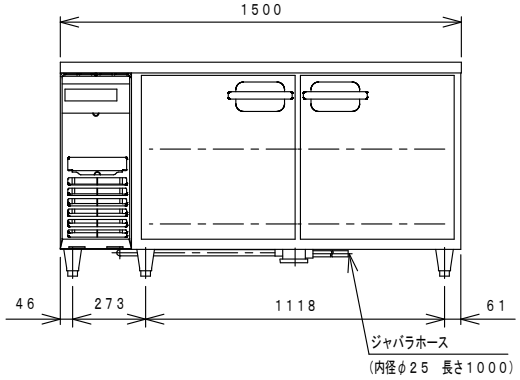

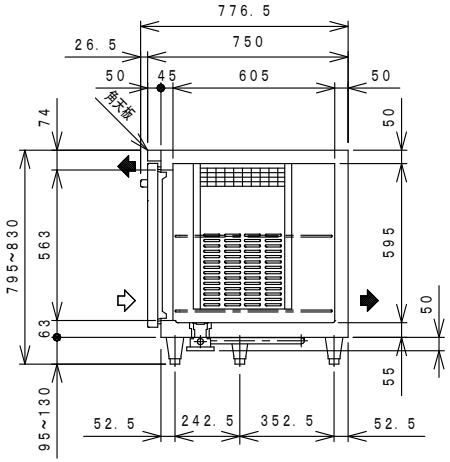

品名		コールドテーブル冷蔵庫	
機種名		ＬＣＷ－１５０ＲＭ２	
寸法	外形（mm）（幅×奥行×高さ）	１５００×７５０×８００	
	内形（mm）（幅×奥行×高さ）	１１４０×６０５×５９５	
定格内容積（Ｌ）		４２９	
製品質量（ｋｇ）		８５	
材質	外装	正面・側面　ステンレス鋼板 背面・底面　亜鉛鉄板　　天板　ステンレス鋼板	
	内装	ステンレス鋼板	
	扉	外面　ステンレス鋼板　クリアコーティング 裏面　樹脂成形品　マグネット式２枚	
	断熱材	硬質発泡ポリウレタン	
	自在棚	鋼線樹脂コーティング	
冷却性能　周囲温度３０℃（無負荷）		－５～１０℃	
冷却装置	圧縮機公称出力	１４０Ｗ	
	冷媒制御方法	キャピラリーチューブ	
	凝縮器	フィンチューブ強制空冷式	
	冷却器	フィンチューブ冷気強制循環式	
	冷媒	Ｒ－１３４ａ	
	温度制御	マイコン制御　デジタル温度表示	
	霜取方式	マイコン制御ヒーターデフロスト	
電源	適用ブレーカー	単相１００Ｖ　１０Ａ　５０／６０Ｈｚ	
	適用コンセント	接地２Ｐ　１５Ａ　１２５Ｖ	
	許容電圧範囲（Ｖ）	９０～１１０	
電気特性	冷却時（５０／６０Ｈｚ）	運転電流（Ａ）	２．０／２．１
		始動電流（Ａ）	２２．１／２１．８
		消費電力（Ｗ）	１７５／１８５
		力　率（％）	８８／８８
	霜取時（５０／６０Ｈｚ）	運転電流（Ａ）	２．６／２．６
		消費電力（Ｗ）	２５５／２５５
年間消費電力量（ｋｗｈ／年）		５１０	
使用周囲温度（℃）		５～３５	
放熱量　５０／６０Ｈｚ		４４２／５０７Ｗ	
脚・調節範囲		樹脂製、９５～１３０mm	
付属品		棚網４枚、排水配管キット一式	
その他		凝縮器フィルター、庫内灯	

●仕様・外観につきましては改良の為予告なく変更することがあります.
●年間消費電力量は、ＪＩＳ　Ｂ　８６３０（２００９年版）で決められた測定方法と計算方法において得られた値を表示しております。
●消費電力量は、付加機能（オプション）のない標準品により表示しております。付加機能（オプション）を追加した製品は、消費電力量が増加する場合があります。

⇨ 吸込
➡ 吹出

コンセント形状

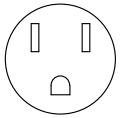

電源コンセントは必ず接地極付を使用すること

殿		整理Ｎｏ.
日付２０２１　・　１２　・　０６	1／20	図面番号