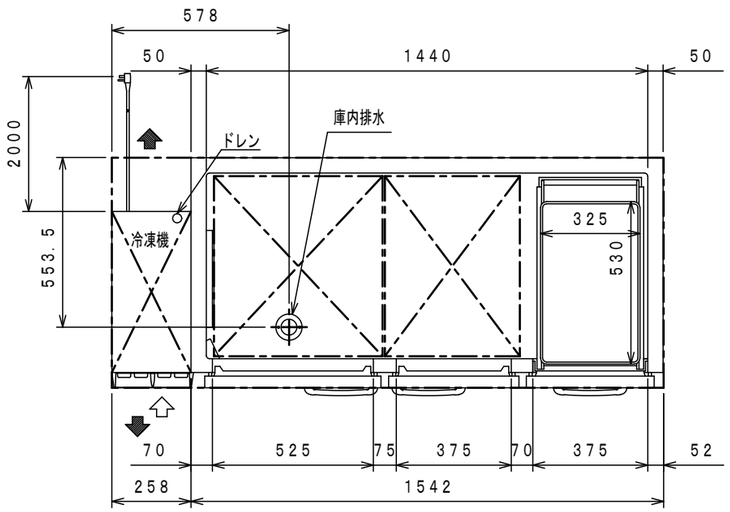

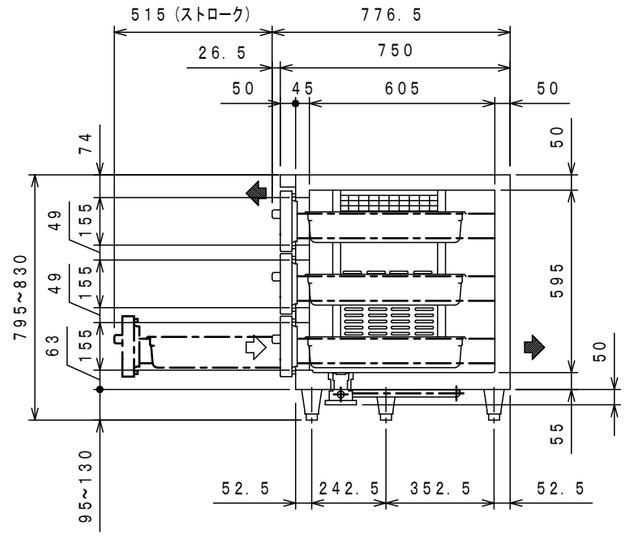

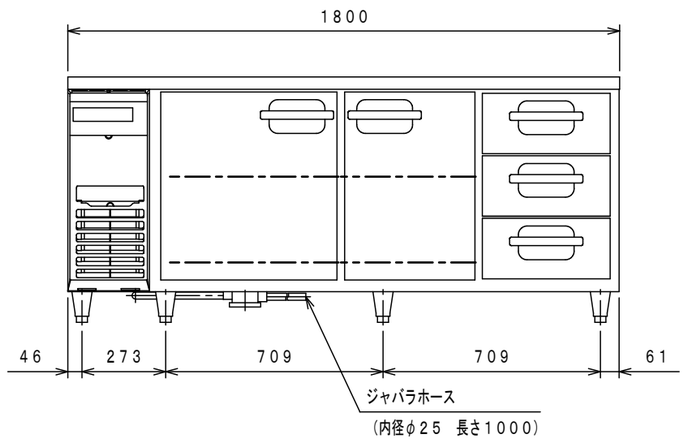

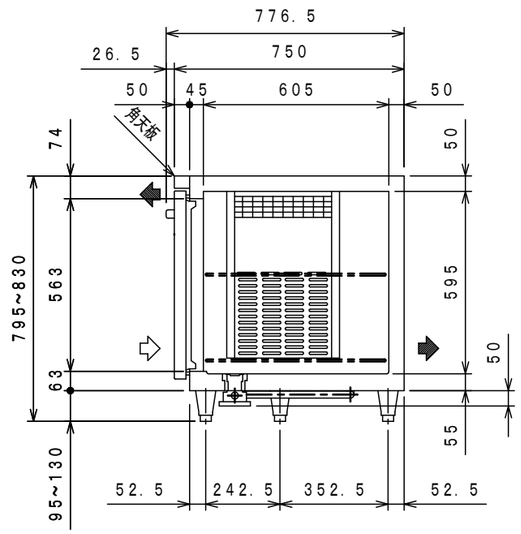

品名		コールドテーブル冷蔵庫（受注生産品）	
機種名		ＬＣＷ－１８０ＲＸ－Ｄ	
寸法	外形（mm）（幅×奥行×高さ）	１８００×７５０×８００	
	内形（mm）（幅×奥行×高さ）	１４４０×６０５×５９５	
定格内容積（Ｌ）		５２４	
製品質量（ｋｇ）		１２５	
材質	外装	正面・側面　ステンレス鋼板 背面・底面　亜鉛鉄板　　天板　ステンレス鋼板	
	内装	ステンレス鋼板	
	扉	外面　ステンレス鋼板　クリアコーティング	
		裏面　樹脂成形品　マグネット式５枚	
	断熱材	硬質発泡ポリウレタン	
	自在棚	鋼線樹脂コーティング	
冷却性能　周囲温度３０℃（無負荷）		－５～１０℃	
冷却装置	圧縮機公称出力	１４０Ｗ	
	冷媒制御方法	キャピラリーチューブ	
	凝縮器	マイクロチャンネル強制空冷式	
	冷却器	フィンチューブ冷気強制循環式	
	冷媒	Ｒ１２３４ｙｆ	
	温度制御	マイコン制御　デジタル温度表示	
	霜取方式	マイコン制御ヒーターデフロスト	
電源	適用ブレーカー	単相１００Ｖ　１０Ａ　５０／６０Ｈｚ	
	適用コンセント	接地２Ｐ　１５Ａ　１２５Ｖ	
	許容電圧範囲（Ｖ）	９０～１１０	
電気特性	冷却時（５０／６０Ｈｚ）	運転電流（Ａ）	２．０／２．３
		始動電流（Ａ）	１５．２／１５．５
		消費電力（Ｗ）	１９５／２２０
		力　率（％）	９８／９６
	霜取時（５０／６０Ｈｚ）	運転電流（Ａ）	２．７／２．７
		消費電力（Ｗ）	２７０／２７０
使用周囲温度（℃）		５～３５	
放熱量　５０／６０Ｈｚ		４４２／５０７Ｗ	
脚・調節範囲		樹脂製、９５～１３０mm	
付属品		棚網４枚、排水配管キットー式 ホテルパン１／１サイズ（深さ１００）３個	
その他		凝縮器フィルター、庫内灯	

仕様・外観につきましては改良の為予告なく変更することがあります。

⇨ 吸込
➡ 吹出

最小設置床面積

わずかに燃える冷媒を使用しております。
冷媒が漏れたときにも安全に運用するために
最小設置床面積以上の場所に設置してください。

コンセント形状

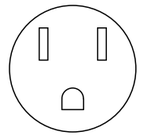

電源コンセントは必ず接地極付を使用すること

殿		整理Ｎｏ．
日付２０２４　・　０３　・　０１	１／２０	図面番号