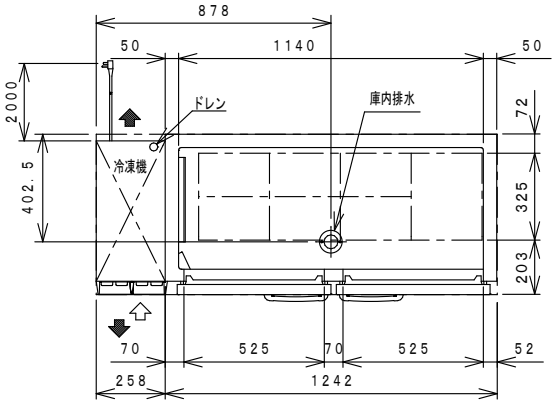


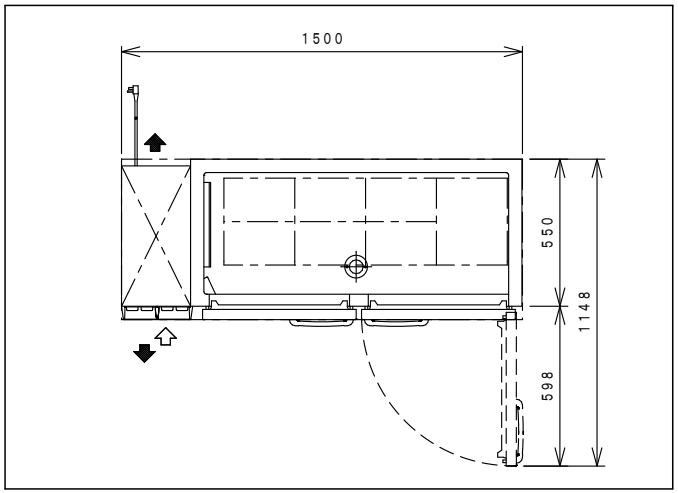


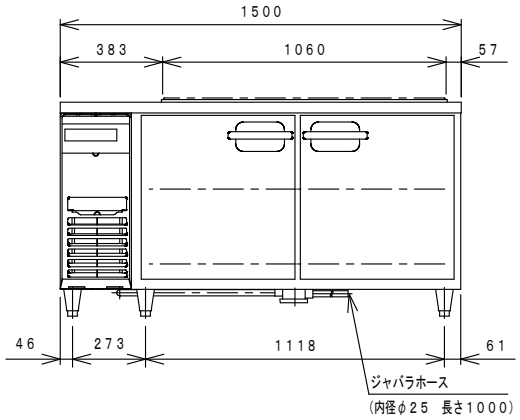


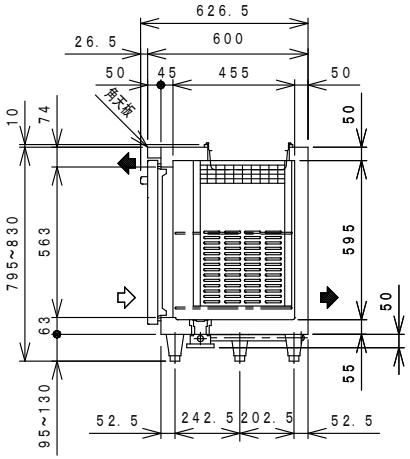


| | | | |
|---|---|---|---|
| 品名 | | コールドテーブル冷蔵庫（受注生産品） | |
| 機種名 | | ＬＳＣ－１５０ＲＭ２－Ａ | |
| 寸法 | 外形（mm）（幅×奥行×高さ） | １５００×６００×８１０ | |
| | 内形（mm）（幅×奥行×高さ） | １１４０×４５５×５９５ | |
| 定格内容積（Ｌ） | | ３２７ | |
| 製品質量（ｋｇ） | | ８０ | |
| 材質 | 外装 | 正面・側面　ステンレス鋼板<br>背面・底面　亜鉛鉄板　　天板　ステンレス鋼板 | |
| | 内装 | ステンレス鋼板 | |
| | 扉 | 外面　ステンレス鋼板　クリアコーティング<br>裏面　樹脂成形品　マグネット式２枚 | |
| | 断熱材 | 硬質発泡ポリウレタン | |
| | 自在棚 | 鋼線樹脂コーティング | |
| 冷却性能　周囲温度３０℃（無負荷） | | ０～１０℃ | |
| 冷却装置 | 圧縮機公称出力 | ７５Ｗ | |
| | 冷媒制御方法 | キャピラリーチューブ | |
| | 凝縮器 | フィンチューブ強制空冷式 | |
| | 冷却器 | フィンチューブ冷気強制循環式 | |
| | 冷媒 | Ｒ－１３４ａ | |
| | 温度制御 | マイコン制御　デジタル温度表示 | |
| | 霜取方式 | マイコン制御ヒーターデフロスト | |
| 電源 | 適用ブレーカー | 単相１００Ｖ　１０Ａ　５０／６０Ｈｚ | |
| | 適用コンセント | 接地２Ｐ　１５Ａ　１２５Ｖ | |
| | 許容電圧範囲（Ｖ） | ９０～１１０ | |
| 電気特性 | 冷却時（５０／６０Ｈｚ） | 運転電流（Ａ） | １．６／１．６ |
| | | 始動電流（Ａ） | １４．２／１３．０ |
| | | 消費電力（Ｗ） | １４５／１５０ |
| | | 力　率（%） | ９１／９４ |
| | 霜取時（５０／６０Ｈｚ） | 運転電流（Ａ） | ２．６／２．６ |
| | | 消費電力（Ｗ） | ２５５／２５５ |
| 使用周囲温度（℃） | | ５～３５ | |
| 放熱量　５０／６０Ｈｚ | | ２７８／３２９Ｗ | |
| 脚・調節範囲 | | 樹脂製、９５～１３０mm | |
| 付属品 | | 棚網４枚、排水配管キット一式 | |
| その他 | | 凝縮器フィルター、庫内灯 | |

仕様・外観につきましては改良の為予告なく変更することがあります。

⇨ 吸込
➡ 吹出

コンセント形状

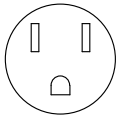

電源コンセントは必ず接地極付を使用すること

| | | |
|---|---|---|
| 殿 | | 整理Ｎｏ． |
| 日付２０２２　・　０２　・　０８ | 1／20 | 図面番号 |