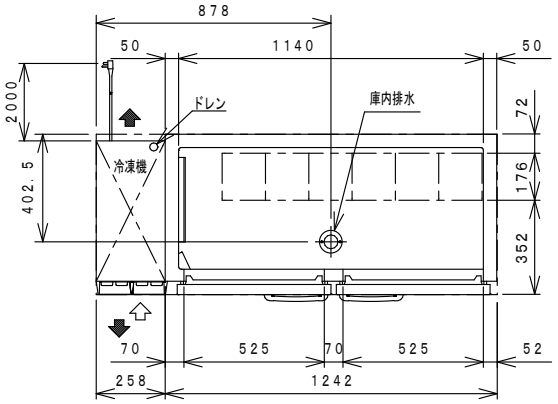

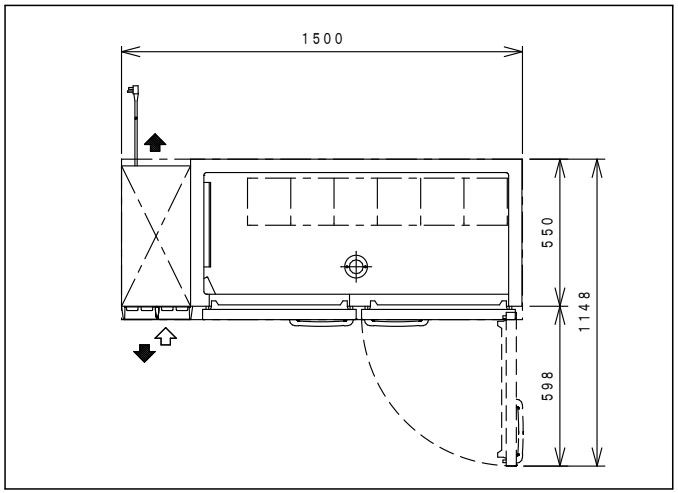

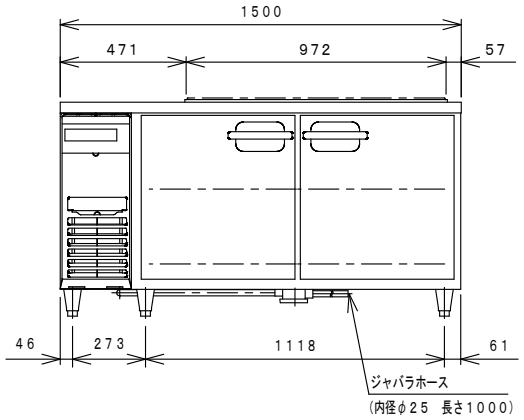

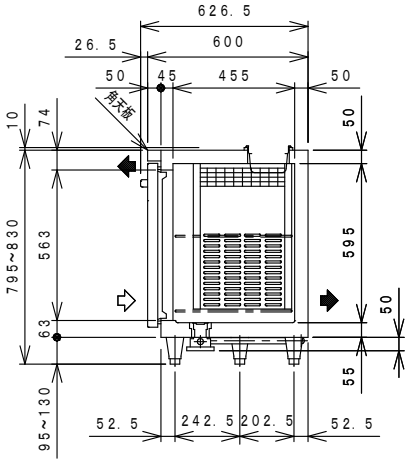

品名		コールドテーブル冷蔵庫（受注生産品）	
機種名		ＬＳＣ－１５０ＲＭ２－Ｂ	
寸法	外形（mm）（幅×奥行×高さ）	１５００×６００×８１０	
	内形（mm）（幅×奥行×高さ）	１１４０×４５５×５９５	
定格内容積（Ｌ）		３２７	
製品質量（ｋｇ）		８０	
材質	外装	正面・側面　ステンレス鋼板 背面・底面　亜鉛鉄板　　天板　ステンレス鋼板	
	内装	ステンレス鋼板	
	扉	外面　ステンレス鋼板　クリアコーティング 裏面　樹脂成形品　マグネット式２枚	
	断熱材	硬質発泡ポリウレタン	
	自在棚	鋼線樹脂コーティング	
冷却性能　周囲温度３０℃（無負荷）		０～１０℃	
冷却装置	圧縮機公称出力	７５Ｗ	
	冷媒制御方法	キャピラリーチューブ	
	凝縮器	フィンチューブ強制空冷式	
	冷却器	フィンチューブ冷気強制循環式	
	冷媒	Ｒ－１３４ａ	
	温度制御	マイコン制御　デジタル温度表示	
	霜取方式	マイコン制御ヒーターデフロスト	
電源	適用ブレーカー	単相１００Ｖ　１０Ａ　５０／６０Ｈｚ	
	適用コンセント	接地２Ｐ　１５Ａ　１２５Ｖ	
	許容電圧範囲（Ｖ）	９０～１１０	
電気特性	冷却時（５０／６０Ｈｚ）	運転電流（Ａ）	１．６／１．６
		始動電流（Ａ）	１４．２／１３．０
		消費電力（Ｗ）	１４５／１５０
		力　率（%）	９１／９４
	霜取時（５０／６０Ｈｚ）	運転電流（Ａ）	２．６／２．６
		消費電力（Ｗ）	２５５／２５５
使用周囲温度（℃）		５～３５	
放熱量　５０／６０Ｈｚ		２７８／３２９Ｗ	
脚・調節範囲		樹脂製、９５～１３０mm	
付属品		棚網４枚、排水配管キット一式	
その他		凝縮器フィルター、庫内灯	

仕様・外観につきましては改良の為予告なく変更することがあります。

⇨ 吸込
➡ 吹出

コンセント形状

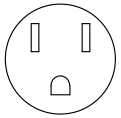

電源コンセントは必ず接地極付を使用すること

殿		整理Ｎｏ．
日付２０２２　・　０２　・　０８	1／20	図面番号