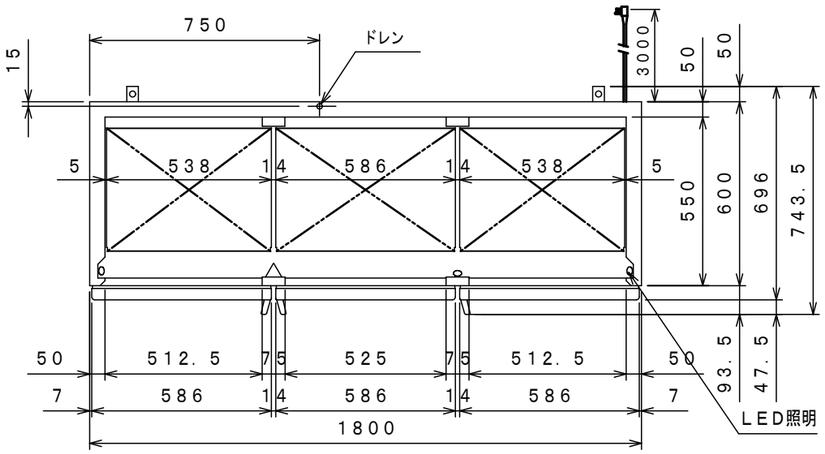

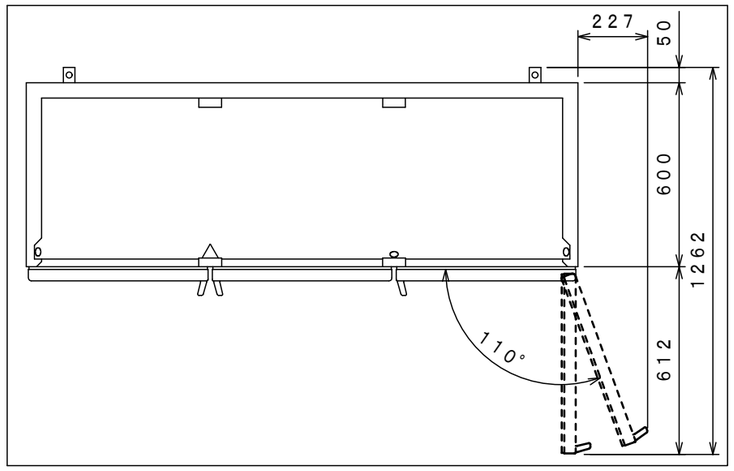

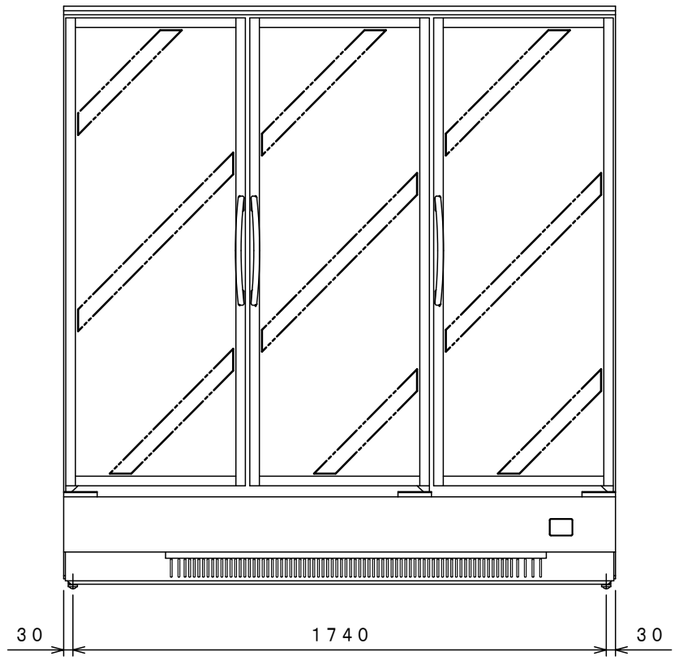

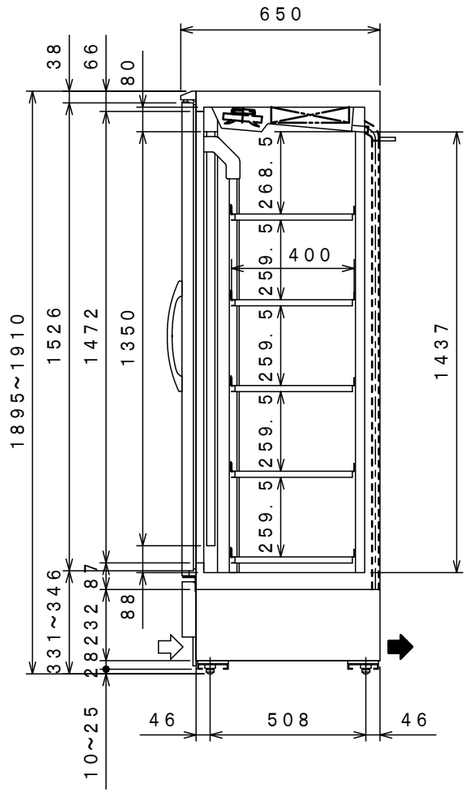

品名		リーチインショーケース（冷凍機内蔵型）
機種名		MRS－180GWSR2
寸法	外形（mm）（幅X奥行X高さ）	1800×650×1900
	内形（mm）（幅X奥行X高さ）	1700×550×1437
定格内容積（L）		996
冷却内容積（L）		1367
製品質量（kg）		235
材質	外装	側面　カラー鋼板 正面　合金化亜鉛鉄板アクリル樹脂焼付塗装、カラー鋼板 天・背面　亜鉛鉄板 化粧パネル　合金化亜鉛鉄板アクリル樹脂焼付塗装
	内装	カラー鋼板
	扉	アルミ枠防露ヒーター付 二重ガラス扉　3枚
	断熱材	硬質発泡ポリウレタン
	自在棚	棚板　合金化亜鉛鉄板アクリル樹脂焼付塗装
照明		LED照明×3
冷却性能（無負荷、周囲温度30℃）		－1～10℃
冷却装置	圧縮機公称出力	左側　180W　右側　350W
	冷媒制御方法	キャピラリーチューブ
	凝縮器	フィンチューブ強制空冷式
	凝縮器風量	6.5m³／min
	冷却器	フィンチューブ冷気強制循環式
	冷媒	左側　R134a　右側　R448A
	温度制御	マイコン制御　デジタル温度表示
	霜取方式	マイコン制御　オフサイクルデフロスト
電源設備	電源（50／60Hz）	**単相100V**
	許容電圧範囲	**90～110V**
	適用コンセント形式	接地型　2極　15A　125V
	適用ブレーカー容量	15A
電気特性	冷却時（50／60Hz）	運転電流（A）　9.5／9.9
		始動電流（A）　27.8／28.7
		消費電力（W）　885／960
		力　率（%）　93／97
	霜取時（50／60Hz）	運転電流（A）　5.0
		消費電力（W）　490
年間消費電力量（kwh／年）		2032
使用周囲温度（℃）		5～35
放熱量		1050／1220W
付属品		棚板15枚、アジャストボルト

●仕様・外観につきましては改良の為予告なく変更することがあります。
●年間消費電力量は、JIS B 8631-2（2011年版）で決められた測定方法と計算方法において得られた値を表示しております。
●消費電力量は、付加機能（オプション）のない標準品により表示しております。付加機能（オプション）を追加した製品は、消費電力量が増加する場合があります。

⇨ 吸込
➡ 吹出

コンセント形状

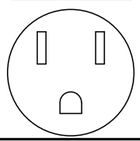

電源コンセントは必ず
接地極付を使用すること

殿		整理No.
日付2025・03・28	1／20	図面番号